MILLER®

by Honeywell

90005868 ind F 17/09/2013

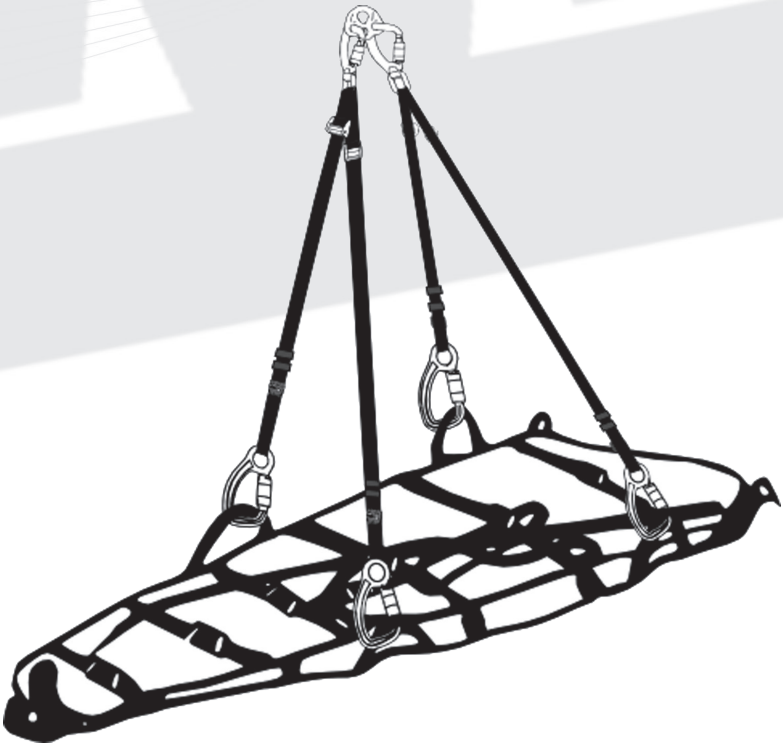

Index

pages

Picture guide 3

EN English 5

DE Deutsh 11

ES Español 14

PT Português 17

NL Nederlands 20

DA Dansk 23

FI Suomi 26

NO Norsk 29

SV Svenska 32

IT Italiano 35

PL Polska 38

Inspection sheet 41

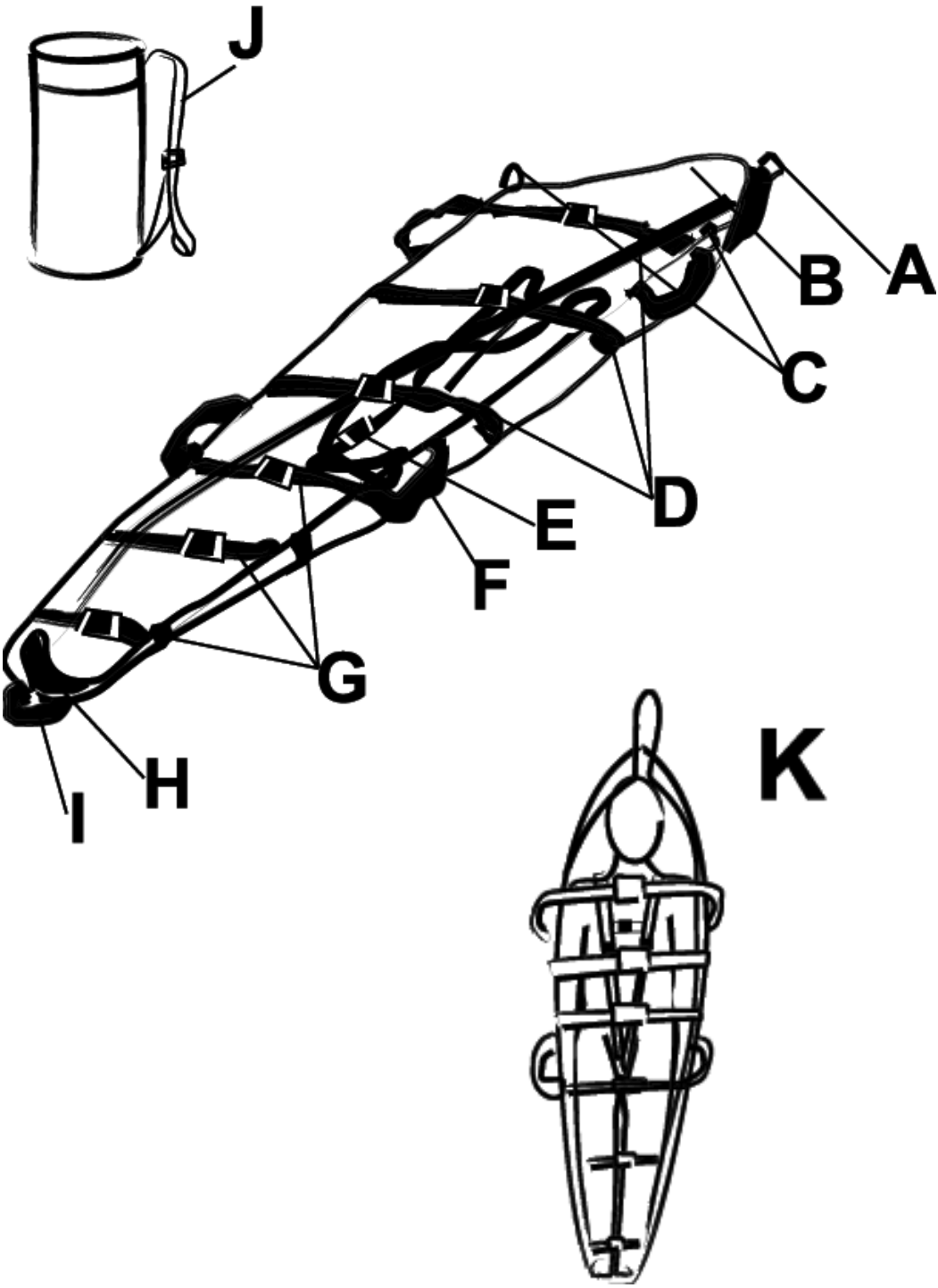
J
A
B
C
D
E
F
G
H
I
K

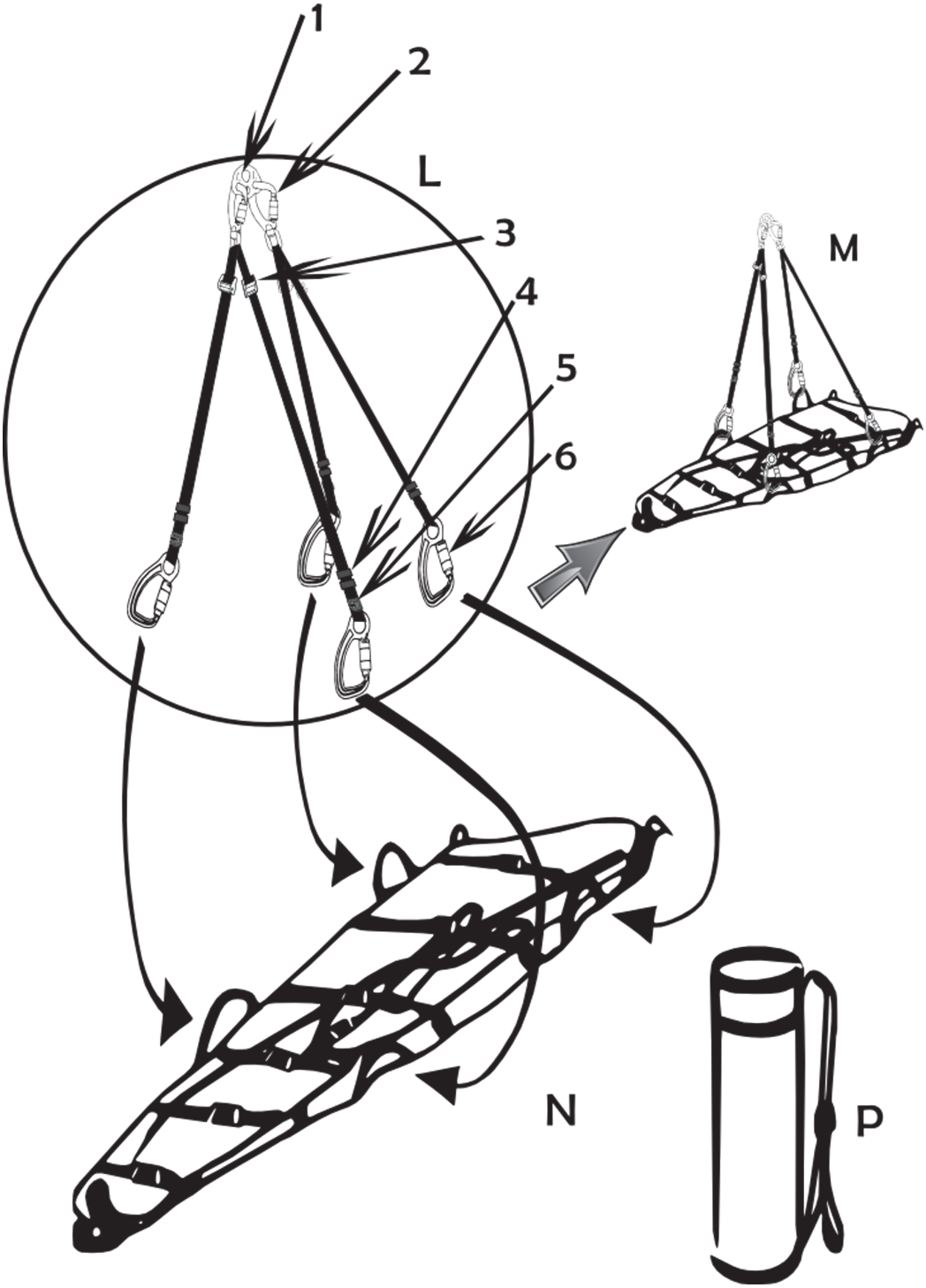
1
2
L
3
4
5
6
M
N
P

EN

STRETCHER

In conformity with the provisions of European Council Directive 93/42/EEC Article 11 (5) and Annex VII relating to Class I devices.

Important:
For maximum safety and to derive best performance from the equipment, please read these instructions carefully before use.

DESCRIPTION

Evac Body Splint
The stretcher is specially shaped to fit the casualty, i.e. it is narrower at the foot end, widening out to its maximum breadth in the shoulder area and then tapering to form a cone shape around the head. The securing straps hold the casualty firmly in position and can be cross-connected in a variety of ways to avoid injured areas. A full body harness and an adjustable foot strap prevent the casualty from slipping during vertical lifting or adverse movement. The two main shoulder lifting loops are intended for use in vertical rescue operations. There are four carrying handles which can also be used for fixing lifting straps. Drag loops for the **EVAC BODY SPLINT** are located at the head and foot ends of the stretcher. The strap for holding the stretcher in its rolled-up position can also be used as a head restraint when threaded through the side loops located on the head cone of the stretcher.

GUIDANCE FOR USE

When unrolling the stretcher, ensure that rubbish, clothing and webbing do not become caught in the frame. Check all buckles and webbing straps to ensure that they are free from damage. Fold and adjust the straps prior to packing the stretcher into the storage bag so that they are left ready for use. It is advisable to keep a log showing when the stretcher was used and by whom, signed by a superior. This log can be kept in the bag. Fasten all the straps and adjust them to ensure that the Evac Body Splint is flat before it is rolled up and packed.

TRAINING

The stretcher should be used by trained personnel. The manufacturer can provide appropriate training. Please phone or fax for more information.

USE

The Evac Body Splint is intended exclusively for use in rescue operations and casualty transfer, under continuous load conditions.
The Stretcher Spider lifting webbing must be adjusted to prevent free falls in excess of 0.50m. This webbing must be kept taut.
The Evac Body Splint should not be used in conjunction with the Stretcher Spider for vertical lifts where the apparatus may swing or be subject to irregular motion.
For example, they are not suitable for use in helicopter lifting operations.

Use of the handles along the sides of the stretcher is recommended to support and guide it when being moved.

The Evac Body Splint must be fully fastened before it is suspended.

TESTING AND LIMITS
The Evac Body Splint and each lifting strap on the Stretcher Spider can support a static load of 300kg.
The Evac Body Splint and Stretcher Spider in combination can support a static load of 300kg.
While not designed to withstand falls, the Evac Body Splint and Stretcher Spider have been tested dynamically in combination in falls from a height of 0.50m, weighted with a 140kg dummy.

Usage temperature: -30/+50°C

LIFESPAN
The estimated maximum lifespan is 10 years from the date of manufacture.

However, the following factors may affect the performance of the product and reduce its lifespan: improper storage, misuse, warping, contact with chemical products (acids or alkalis) or exposure to sources of strong heat > 50°C.

INSPECTION AND MAINTENANCE
Webbing
The stretcher lifting straps are made of 48mm polyester, while the casualty securing straps are made of nylon. Securing straps are made of 44mm and 25mm nylon.

Textile components
Check for cuts, tears and abrasions or other damage and evidence of contact with heat, acid or other corrosive agents.

Stitching
Check for broken, cut or worn threads.
Karabiners and links. Check that karabiners and threads are not damaged
or bent, and check that the springs on the snap gates are in good working order.

Buckles
Where fitted to the shoulder of buckles, the tongues of the plastic buckles must be examined carefully. Check also for the presence of burrs or oxidation on metal or alloy buckles.

CLEANING

First rinse with cold water. If the stretcher is still dirty, wash with warm water (max. temp. 40ºC) and pure soap or a mild detergent, suitably diluted, with a pH between 5.5 and 8.5. Rinse well and leave to dry in a warm place, away from direct heat.

Chemicals
Avoid contact with any chemicals which may affect the performance of the equipment, particularly acid or highly caustic substances (e.g. battery acid or bleach). Discard the equipment immediately in the event of contact or suspected contact with this type of product. A list of chemical products and their effects is available on request. If used in a marine environment, always rinse the equipment thoroughly with cold water after each use.

ILLUSTRATIONS
J. Evac Body Splint Bag

K. & N. Evac Body Splint

N. Evac Body Splint

> Secondary haul loop for vertical lifting and main drag loop (A)

> Adjustable strap for forming cone (B)

> Main haul loop for main hoist (C)
> 3 x 50mm body webbing straps (D)
> Integral harness with protective crossover straps (E)

> 4 x 50mm loops for lifting, lowering and hauling (F)
> 3 x 25mm foot straps (G)

> Adjustable protective foot strap (H)

> Foot end drag loop (I)

> Foot end or head end loop to be used only for vertical lifting or for dragging. Side loops to be

used only for horizontal lifting by 2–4 people. (K)
> Storage/carrying bag with extra space to carry a small first-aid kit plus

a standard neck brace and inflatable splint. These items are not included and cannot be supplied. (J)

L. Stretcher Spider

> Aluminium alloy plate to fit the Stretcher Spider to the moving apparatus (1)
> Triple action aluminium alloy karabiners with snap hook (yellow with black ring) (2)
> Cam-locking adjustment buckle on each securing webbing strap (3)
> Elastic straps (4)
> Plastic ends on the webbing mean that every webbing strap can be clipped back into itself (5)
> Aluminium quarter-turn karabiners (red ring) for attaching to Evac Body Splint handles (6)

M. Evac Body Splint and Stretcher Spider fitted together
P. Evac Body Kit Bag

PRODUCT REFERENCE AND COMPONENTS

Ref.	Description	Stretcher	Lifting spider	Evac Body Splint Bag	Evac Body Kit Bag
1031786	Evac Body Stretcher Kit	✓	✓		✓
1007046	Evac Body Splint	✓		✓	
1030285	Stretcher Spider		✓		
1032320	Evac Body Kit Bag				✓
1010216	Evac Body Bag			✓	

SPECIFICATIONS

Ref.	Description	Weight (kg)	dimension 1 (m)	dimension 2 (m)	dimension 3 (m)
1031786	Evac Body Stretcher Kit	7.4	N/A	N/A	N/A
1007046	Evac Body Splint	5.5	length: 2	width: 0.65	Ø when rolled up: 0.22
1030285	Stretcher Spider	1.6	N/A	N/A	N/A
1032320	Evac Body Kit Bag	0.7	length: 0.85	Ø: 0.22	N/A
1010216	Evac Body Bag	0.6	length: 0.65	Ø: 0.22	N/A

CIVIERE

Conforme aux dispositions de la Directive du Conseil européen 93/42/EEC article 11 (5) et annexe VII pour les dispositifs de classe I.

Important :
Afin d'assurer des conditions optimales de sécurité et de tirer les meilleures performances de l'équipement, nous vous invitons à lire attentivement ces instructions avant toute utilisation.

DESCRIPTION

Evac Body Splint
La civière a une forme qui s'adapte à la personne à évacuer, c'est-à-dire plus étroite au niveau des pieds et s'évasant pour atteindre sa largeur maximale au niveau de la région des épaules pour former ensuite un cône autour de la tête. Les sangles de fixation maintiennent fermement la personne à évacuer et peuvent être croisées de différentes manières pour éviter les blessures. Un baudrier complet et une sangle réglable au niveau des pieds empêchent le blessé de glisser pendant un levage vertical ou un mouvement contraire. Les deux boucles principales de levage des épaules sont destinées aux opérations de sauvetage verticales. Il existe 4 poignées de transport qui peuvent également être utilisées pour la fixation des sangles de levage. Les boucles permettant de traîner la civière sont situées au niveau de la tête et du pied de la civière **EVAC BODY SPLINT**. La sangle utilisée pour maintenir la civière en position enroulée peut également être utilisée comme sangle de maintien de la tête lorsqu'elle est enfilée dans les boucles latérales situées sur le cône de tête de la civière.

CONSEILS UTILES
Lorsque vous déployez la civière, vérifiez que des débris, des vêtements, les sangles ne viennent se coincer dans la structure. Inspectez toutes les boucles et les sangles pour vérifier qu'elles ne sont pas endommagées. Repliez et réglez les sangles avant de ranger la civière dans le sac de stockage de telle manière à ce qu'elles soient prêtes pour l'emploi. Il est conseillé de conserver un livret d'utilisation signé par un supérieur indiquant les heures d'utilisation et le nom de l'utilisateur. Ce livret peut être conservé dans le sac. Raccordez toutes les sangles et réglez-les pour que l'Evac Body Splint soit à plat avant de l'enrouler et l'emballer.

FORMATION
La civière devra être utilisée par un personnel formé. Le fabricant peut dispenser une formation adaptée. Nous invitons à prendre contact par téléphone ou à envoyer une télécopie pour de plus amples informations.

UTILISATION
L'EVAC BODY SPLINT est uniquement destinées aux opérations de sauvetage et au transfert de personnes à évacuer, dans les conditions où elles est continuellement chargée.
L'ajustement des sangles de levage du Spider Stretcher ne doit pas
permettre une chute libre supérieure à 0,50m. Ces sangles doivent être maintenues tendues.
L'Evac body splint et le Spider stretcher connectés ne doivent pas être utilisés pour des déplacements verticaux avec balancement et/ou mouvement irréguliers.
Ils ne conviennent pas, par exemple, aux applications d'hélitreuillage.

Il est recommandé que, pendant le déplacement des personnes accompagnent et guident le mouvement de la civière par l'intermédiaire des différentes poignées disposées sur les contours de la civère.

Avant d'être suspendu, l'Evac body Splint doit être complètement connecté.

TESTS ET LIMITES
L'Evac Body Splint et chaque sangle de levage du Spider Stretcher supportent une charge statique de 300kg.
L'ensemble Evac Body Splint et Spider Stretcher connectés supporte une charge statique de 300kg.
Bien que l'Evac Body Splint et le Spider Stretcher ne soient pas destinés à supporter des chutes, l'ensemble lesté avec

un mannequin de 140kg est testé dynamiquement lors d'une chute de 0,50m.
Température d'utilisation : -30/+50 °C

DUREE DE VIE
On estime la duree de vie maximale à 10 ans à partir de la date de fabrication.
Cependant, les facteurs suivants peuvent réduire la performance du produit et sa durée de vie : mauvais stockage, mauvaise utilisation, déformation mécanique, mise en contact avec des produits chimiques (acides et basiques), exposition à de fortes sources de chaleur > 50°C.

INSPECTION ET MAINTENANCE
Sanglage
Les sangles de levage de la civière sont en polyester 48mm, les sangles de maintien du blessé sont en nylon.
Les bandes de fixation en nylon 44mm et 25mm.

Tissus
Vérifiez l'absence de coupures, déchirures et usure externe, détérioration, traces de contact avec la chaleur, les acides ou d'autres corrosifs.

Coûtures
Inspectez l'absence de fils cassés, sectionnés ou abîmés.
Crochets mousquetons et maillons .Vérifiez que les crochets et les filetages ne sont ni endommagés ni déformés, inspectez le bon fonctionnement des ressorts sur les linguets.

Boucles
Les languettes des boucles plastiques doivent être examinées avec soin lorsqu'elles sont fixées aux épaulements des boucles ;-Vérifiez également l'absence d'ébarbures ou de traces d'oxydation sur les boucles en métal ou alliage.

NETTOYAGE
Rincez tout d'abord à l'eau froide. Si la civière est encore sale, lavez à l'eau chaude (temp. maxi. 40°C) avec un savon pur ou un détergent léger au taux de dilution approprié présentant un pH de 5,5 à 8,5. Rincez abondamment et laissez sécher à l'air libre, dans une pièce chaude, à l'abri d'une source directe de chaleur.

Produits chimiques
Evitez tout contact avec des produits chimiques qui pourraient affecter les performances de l'équipement, notamment les acides et les substances fortement caustiques (par exemple, acide de batterie, agent de blanchiment etc.). Eliminez le produit immédiatement en cas de contact effectif ou suspecté avec ce type de produit. Une liste de produits chimiques et de leurs effets est disponible sur demande. En cas d'utilisation dans un environnement marin, rincez toujours abondamment le produit à l'eau froide après chaque utilisation.

GRAPHIQUES
J. Sac Evac Body Splint

K. & N. Evac Body Splint

N. Evac Body Splint
> Boucle de traction secondaire pour levage vertical et boucle de traînage principale. (A)
> Sangle réglable pour former un cône. (B)
> Boucle de traction principale pour levage principal. (C)
> Sangles de corps 3 x 50 mm. (D)
> Baudrier intégral avec sangles de protection en X. (E)
> Boucles de levage 4 x 50 mm, également abaissement et traction. (F)
> Courroies de pieds 3 x 25 mm. (G)
> Sangle de protection des pieds réglable. (H)
> Boucle de traînage côté pieds. (I)
> Boucle côté pieds ou boucle côté tête à n'utiliser que pour le levage vertical ou le traînage. Boucles latérales à n'utiliser que pour le levage horizontal avec 2 – 4 personnes. (K)
> Stockage / Sac de transport avec espace supplémentaire pour transporter une petite trousse de secours ainsi qu'une minerve et une coquille gonflable standards. Accessoires non inclus et non disponibles. (J)

L. Spider Stretcher
>Plaque en alliage d'aluminium pour connecter le Spider Stretcher au dispositif de déplacement. (1)
>Mousquetons en alliage d'aluminium triple action avec émerillon (jaune avec bague noire) . (2)
>Une Boucle de réglage à blocage par came sur chaque sangle de maintien. (3)
>Passants élastiques. (4)
>Chaque sangle peut être clippée sur elle-même grâce aux extrémités de sangle en plastique. (5)
>Mousquetons aluminium 1/4 de tour (bague rouge) à connecter sur les poignées de l'Evac Body Splint. (6)

M. Evac Body Splint et Spider Stretcher connectés ensemble
P. Sac Kit Evac Body

RÉFÉRENCE ET COMPOSITION DES PRODUITS

référence	Désignation	Civière	L'araignée de levage	Sac Evac Body Splint	Sac Kit Evac Body
1031786	Kit Evac Body Strecher	✓	✓		✓
1007046	Evac Body Splint	✓		✓	
1030285	Spider Strecher		✓		
1032320	Sac Kit Evac Body				✓
1010216	Sac Evac Body			✓	

SPECIFICATIONS

référence	Désignation	Poids (kg)	dimension 1 (m)	dimension 2 (m)	dimension 3 (m)
1031786	Kit Evac Body Strecher	7.4	N/A	N/A	N/A
1007046	Evac Body Splint	5.5	longueur: 2	largeur: 0.65	Ø roulé: 0.22
1030285	Spider Strecher	1.6	N/A	N/A	N/A
1032320	Sac Kit Evac Body	0.7	longueur: 0.85	Ø : 0.22	N/A
1010216	Sac Evac Body	0.6	longueur: 0.65	Ø : 0.22	N/A

DE

RETTUNGSTRAGE

Entspricht den Bestimmungen von Artikel 11 (5) und Anhang VII der Richtlinie 93/42/EWG des Rates für Produkte der Klasse I.

Wichtig:
Bitte lesen Sie diese Anweisungen vor der Nutzung des Produkts, um eine optimale Sicherheit zu gewährleisten und eine bestmögliche Leistung des Produkts sicherzustellen.

BESCHREIBUNG

Evac Body Splint
Die Trage besitzt eine Form, die sich an die zu evakuierende Person anpasst, d. h. sie ist schmal im Bereich der Füße, wird zum Schulterbereich hin immer breiter und läuft um den Kopf herum kegelförmig zu. Die Befestigungsgurte fixieren die zu evakuierende Person sicher und können auf verschiedene Weise gekreuzt werden, damit sie nicht mit Verletzungen in Berührung kommen. Ein vollständiges Geschirr und ein verstellbarer Gurt am Fußende verhindern ein Verrutschen der verletzten Person bei senkrechten Hebe- und Senkvorgängen. Die beiden Hauptschlaufen zum Anheben auf Schulterhöhe sind für senkrechte Rettungseinsätze vorgesehen. Darüber hinaus sind vier Trageschlaufen vorhanden, die ebenfalls für die Befestigung von Hebegurten verwendet werden können. Die Schlaufen zum Ziehen der Trage befinden sich am Kopf- bzw. Fußende des **EVAC BODY SPLINT**. Der Gurt, der genutzt wird, um die Trage in eingerollter Position zu halten, kann auch zum Stützen des Kopfs verwendet werden, wenn er durch die seitlichen Schlaufen am Kopfteil der Trage geführt wird.

NÜTZLICHE HINWEISE
Achten Sie beim Auseinanderfalten der Trage darauf, dass keine Fremdkörper, Kleidungsstücke oder Gurte darin eingeklemmt werden. Überprüfen Sie alle Schlaufen, Schnallen und Gurte auf Beschädigungen. Falten Sie vor dem Verstauen der Trage im der Aufbewahrungstasche alle Gurte und stellen Sie diese so ein, dass sie einsatzbereit sind. Es wird empfohlen, ein Nutzungsheft zu führen, das von einem Vorgesetzten abgezeichnet wird und in dem die Uhrzeit der Nutzung sowie der Name des Benutzers angegeben ist. Dieses Heft kann in der Tasche aufbewahrt werden. Befestigen Sie vor dem Zusammenrollen und Einpacken alle Gurte und stellen Sie sie so ein, dass der Evac Body Splint flach liegt.

SCHULUNG
Die Trage muss von geschultem Personen verwendet werden. Eine geeignete Schulung kann vom Hersteller durchgeführt werden. Bitte fordern Sie telefonisch oder per Fax ausführlichere Informationen an.

VERWENDUNG
Der EVAC BODY SPLINT ist ausschließlich für Rettungseinsätze und zum Transport zu evakuierender Personen vorgesehen, wenn er fortlaufend beladen ist.
Die Hebegurte des Spider Stretcher müssen so angepasst werden,
dass kein freier Fall über mehr als 0,50 m möglich ist. Diese Gurte müssen unter Spannung gehalten werden.
Die Kombination aus Evac Body Splint und daran befestigtem Spider Stretcher dürfen nicht für senkrecht Hebe-/Senkvorgänge verwendet werden, bei denen die Gefahr des Schwingens und/oder ungleichmäßiger Bewegung besteht. Sie eignet sich beispielsweise nicht für die Bergung mit einem Hubschrauber.

Es wird empfohlen, dass die Trage beim Heben/Senken von Personen begleitet und mithilfe der verschiedenen Griffe an den Rändern der Trage dirigiert wird.

Vor dem Aufhängen muss der Evac Body Splint vollständig befestigt sein.

TESTS UND BESCHRÄNKUNGEN
Die Evac Body Splint und jeder Hebegurt des Spider Stretcher halten einer statischen Belastung von 300 kg stand.
Die Kombination aus Evac Body Splint und daran befestigtem Spider Stretcher halten einer statischen Belastung von

300 kg stand.
Zwar sind Evac Body Splint und Spider Stretcher nicht Stürze ausgelegt, die Kombination daraus wurde jedoch, belastet mit einem 140 kg schweren Dummy dynamisch bei einem Sturz über 0,50 m getestet.
Einsatztemperatur: -30 bis +50 °C

LEBENSDAUER
Es wird von einer maximalen Lebensdauer von 10 Jahren ab dem Herstellungsdatum ausgegangen.
Jedoch können die folgenden Faktoren die Leistungsfähigkeit des Produkts und seine Lebensdauer verringern: falsche
Lagerung, unsachgemäße Nutzung, mechanische Verformung, Kontakt mit Chemikalien (Säuren und Basen), starke Wärmeeinwirkung > 50 °C.

ÜBERPRÜFUNG UND WARTUNG
Gurtmaterial
Die Hebegurte der Trage bestehen aus 48 mm breitem Polyester, die Gurte zur Fixierung der verletzten Person aus Nylon.
Die Fixierungsbänder aus Nylon sind 44 mm und 25 mm breit.

Gewebematerial
Überprüfen Sie das Gewebe auf Schnitte, Risse und äußere Abnutzung, Beschädigungen, Spuren der Einwirkung von Hitze, Säuren oder sonstigen ätzenden Substanzen.

Nähte
Überprüfen Sie die Nähte auf gerissene, durchtrennte oder beschädigte Fäden.
Karabinerhaken und Schnellverbindungsglieder. Überprüfen Sie die Haken und Gewinde auf Beschädigungen sowie Verformungen und überprüfen Sie die einwandfreie Funktion der Federn an den Sperrhebeln.

Schnallen
Der Ansatz der Laschen der Kunststoffschnallen muss sorgfältig überprüft werden.-Achten Sie außerdem bei Metallschnallen darauf, dass sie keine Grate oder Spuren von Oxidation aufweisen.

REINIGUNG
Spülen Sie die Trage zunächst mit kaltem Wasser ab. Falls sie anschließend noch Verschmutzungen aufweist, waschen Sie sie mit warmem Wasser (max. 40 ºC) und reiner Seife oder einem milden Reinigungsmittel in einem Verdünnungsverhältnis, das einem pH-Wert von 5,5 bis 8,5 entspricht. Spülen Sie die Trage gründlich mit Wasser ab und lassen Sie sie an der Luft in einem warmen Raum trocknen. Halten Sie sie jedoch von direkten Wärmequellen fern.

Chemikalien
Vermeiden Sie jeden Kontakt mit Chemikalien, die Leistungsfähigkeit der Ausrüstung beeinträchtigen könnten. Hierzu zählen insbesondere Säuren und stark ätzende Substanzen (z. B. Batteriesäure, Bleichmittel usw.). Entsorgen Sie das Produkt umgehend, wenn es mit dieser Art von Substanzen in Berührung gekommen ist oder Sie dies vermuten. Eine Liste mit Chemikalien und deren Auswirkungen ist auf Anfrage verfügbar. Spülen Sie das Produkt nach jeder Verwendung in der Nähe des Meeres gründlich mit kaltem Wasser ab.

ABBILDUNGEN
J. Tasche für Evac Body Splint

K. & N. Evac Body Splint

N. Evac Body Splint
> Ergänzende Zugschlaufe für senkrechtes Heben und Hauptzugschlaufe. (A)
> Verstellbarer Gurt zur Bildung einer Kegelform. (B)
> Hauptzugschlaufe zum senkrechten Heben. (C)
> Körpergurte 3 x 50 mm. (D)
> Vollständiges Geschirr mit X-förmigen Schutzgurten. (E)
> Hebeschlaufen 4 x 50 mm, auch zum Senken und Ziehen. (F)
> Fußriemen 3 x 25 mm. (G)

> Verstellbarer Fußschutzgurt. (H)
> Fußseitige Zugschlaufe. (I)
> Fuß- bzw. kopfseitige Schlaufe – nur zum senkrechten Heben oder zum Ziehen. Seitliche Schlaufen nur zum waagrechten Heben durch 2–4 Personen. (K)
> Aufbewahrungs-/Transporttasche mit zusätzlichem Raum zum Mitführen einer kleinen Erste-Hilfe-Tasche sowie einer Halskrause und eines aufblasbaren Schiene (jeweils in Standardgröße). Dieses Zubehör wird nicht mitgeliefert und ist nicht verfügbar. (J)

L. Spider Stretcher

>Platte aus einer Aluminiumlegierung zur Verbindung des Spider Stretcher mit der Hebevorrichtung. (1)
>Trilock-Karabinerhaken aus Aluminiumlegierung mit Drehwirbel (gelb mit schwarzem Ring). (2)
>Eine Verstellschnalle mit Klemmverschluss an jedem Haltegurt. (3)
>Elastische Schlaufen. (4)
>Jeder Gurt kann mithilfe seines Endstücks in Form eines Kunststoffclips an sich selbst fixiert werden. (5)
>Aluminium-Karabinerhaken, Verschluss mit 1/4 Umdrehung (roter Ring), zur Verbindung mit den Handschlaufen des Evac Body Splint. (6)

M. Evac Body Splint und Spider Stretcher, miteinander verbunden
P. Tasche für Kit Evac Body

REFERENZNUMMERN UND BAUTEILE DER PRODUKTE

Ref.-Nr.	Bezeichnung	Trage	Hebespinne	Tasche für Evac Body Splint	Tasche für Kit Evac Body
1031786	Kit Evac Body Stretcher	✓	✓		✓
1007046	Evac Body Splint	✓		✓	
1030285	Spider Stretcher		✓		
1032320	Tasche für Kit Evac Body				✓
1010216	Tasche für Evac Body			✓	

SPEZIFIKATIONEN

Ref.-Nr.	Bezeichnung	Gewicht (kg)	Abmessung 1 (m)	Abmessung 2 (m)	Abmessung 3 (m)
1031786	Kit Evac Body Stretcher	7.4	–––	–––	–––
1007046	Evac Body Splint	5.5	Länge: 2	Breite: 0.65	Ø gerollt: 0.22
1030285	Spider Stretcher	1.6	–––	–––	–––
1032320	Tasche für Kit Evac Body	0.7	Länge: 0.85	Ø: 0.22	–––
1010216	Tasche für Evac Body	0.6	Länge: 0.65	Ø: 0.22	–––

CAMILLA

Conforme a las disposiciones del artículo 11 (5) de la Directiva del Consejo Europeo 93/42/CEE y el anexo VII para los dispositivos de clase I.

Importante :
Para garantizar las mejores condiciones de seguridad y aprovechar al máximo las prestaciones del equipo, le rogamos que lea atentamente estas instrucciones antes de usarlo.

DESCRIPCIÓN

Evac Body Splint
La camilla tiene una forma que se adapta a la persona que se va a evacuar, es decir, es más estrecha a la altura de los pies y se va ensanchando hasta alcanzar su ancho máximo a la altura de los hombros para formar finalmente un cono alrededor de la cabeza. Las correas de fijación sujetan firmemente a la persona que se va a evacuar y pueden cruzarse de diferentes maneras para evitar heridas. Un arnés completo y una correa regulable a la altura de los pies impiden que el herido se deslice durante una elevación vertical o un movimiento contrario. Las dos anillas principales de elevación de los hombros se destinan a las operaciones de salvamento verticales. Hay 4 empuñaduras de transporte que también pueden utilizarse para fijar las correas de elevación. Las anillas que permiten arrastrar la camilla se sitúan a la altura de la cabeza y del pie de la camilla **EVAC BODY SPLINT**. La correa utilizada para mantener la camilla en posición enrollada también puede utilizarse como correa de sujeción de la cabeza cuando se introduce en las anillas laterales ubicadas en el cono de la cabeza de la camilla.

CONSEJOS ÚTILES
Cuando despliegue la camilla, compruebe que no queden desechos, ropa o correas atrapados en la estructura. Examine todas las anillas y correas para comprobar que no están dañadas. Doble y guarde las correas antes de meter la camilla en la bolsa de almacenamiento de manera que queden listas para el uso. Se recomienda conservar un manual de uso firmado por un superior que indique las horas de uso y el nombre del usuario. Este manual puede guardarse en la bolsa. Ate todas las correas y ajústelas para que la Evac Body Splint quede plana antes de enrollarla y embalarla.

FORMACIÓN
La camilla debe ser utilizada por personal formado. El fabricante puede impartir una formación adaptada. Le invitamos a ponerse en contacto por teléfono o enviar un fax para ampliar la información.

USO
La EVAC BODY SPLINT se destina únicamente a operaciones de salvamento y traslado de personas que evacuar, en las condiciones de carga habitual.
El ajuste de las correas de elevación del Spider Stretcher no debe permitir una caída libre superior a 0,50 m. Estas correas deben mantenerse tensadas.
La Evac body splint y el Spider stretcher conectados no deben utilizarse para desplazamientos verticales con balanceo y/o movimientos irregulares.
Por ejemplo, no se adaptan a las aplicaciones de izado a un helicóptero.

Durante el desplazamiento de las personas, se recomienda acompañar y guiar el movimiento de la camilla mediante las diferentes empuñaduras ubicadas en el contorno de la camilla.

Antes de ser suspendida, la Evac body Splint debe conectarse completamente.

PRUEBAS Y LÍMITES
La Evac Body Splint y cada una de las correas de elevación del Spider Stretch admiten una carga estática de 300 kg.
El conjunto Evac Body Splint y Spider Stretcher conectados admiten una carga estática de 300 kg.
Aunque la Evac Body Splint y el Spider Stretcher no se destinan a recibir caídas, el conjunto lastrado con un maniquí de 140 kg se prueba dinámicamente para una caída de 0,50 m.

Temperatura de uso: -30/+50° C

VIDA ÚTIL
La vida útil máxima está estimada en 10 años a partir de la fecha de fabricación.

Sin embargo, los siguientes factores pueden reducir las prestaciones del producto y su vida útil: almacenamiento incorrecto, uso incorrecto, deformación mecánica, puesta en contacto con productos químicos (ácidos y básicos), exposición a fuertes fuentes de calor > 50º C.

INSPECCIÓN Y MANTENIMIENTO
Correas
Las correas de elevación de la camilla son de poliéster de 48 mm y las correas de sujeción del herido son de nailon. Las bandas de fijación son de nailon de 44 mm y 25 mm.

Tejidos
Compruebe la ausencia de cortes, desgarros y desgaste externo, deterioro, signos de contacto con el calor, ácidos u otros corrosivos.

Costuras
Compruebe la ausencia de hilos rotos, seccionados o estropeados.
Ganchos, mosquetones y eslabones. Compruebe que los ganchos y los roscados no estén dañados ni deformados y compruebe el correcto funcionamiento de los muelles y los enganches.

Anillas
Las lengüetas de las anillas de plástico deben examinarse con esmero cuando se fijan a los rebordes de las anillas. – Compruebe también la ausencia de rebabas o signos de oxidación en las anillas de metal o aleación.

LIMPIEZA
Primero enjuague con agua fría. Si la camilla sigue estando sucia, lávela con agua caliente (temp. máx.40º C) con un jabón puro o un detergente suave, a la tasa de dilución apropiada, con un pH de 5,5 a 8,5. Enjuague con agua abundante y deje secar al aire libre, en un lugar cálido, protegido de una fuente directa de calor.

Productos químicos
Evite cualquier contacto con productos químicos que podrían afectar a las prestaciones del equipo, sobre todo ácidos y sustancias muy cáusticas (por ejemplo, ácido de batería, agente blanqueador, etc.). Elimine el producto inmediatamente en caso de contacto sospechoso o confirmado con este tipo de producto. Hay una lista de productos químicos y sus efectos disponible a petición. En caso de uso en un entorno marino, enjuague siempre el producto con abundante agua fría después de cada uso.

GRÁFICOS
J. Bolsa Evac Body Splint

K. & N. Evac Body Splint

N. Evac Body Splint

> Anilla de tracción secundaria para elevación vertical y anilla de arrastre principal. (A)

> Correa regulable para formar un cono. (B)

> Anilla de tracción principal para elevación principal. (C)
> Correas de cuerpo 3 x 50 mm. (D)
> Arnés integral con correas de protección en X. (E)

> Anillas de elevación 4 x 50 mm, también descenso y tracción. (F)
> Correas de pies 3 x 25 mm. (G)

> Anilla de protección de los pies regulable. (H)

> Anilla de arrastre en la zona de los pies. (I)
> Anilla en la zona de los pies o anilla en la zona de la cabeza, solo se utilizará para la elevación vertical o arrastre.

Anillas laterales,

solo se utilizarán para la elevación horizontal con 2 – 4 personas. (K)
> Almacenamiento / Bolsa de transporte con espacio adicional para transportar un pequeño botiquín así como un collarín y una colchón de aire estándar. Accesorios no incluidos y no disponibles. (J)

L. Spider Stretcher

> Placa de aleación de aluminio para conectar el Spider Stretcher al dispositivo de desplazamiento. (1)

> Mosquetones de aleación de aluminio triple acción con cabezal giratorio (amarillo con casquillo negro). (2)

> Una anilla de regulación que se bloquea mediante leva en cada correa de sujeción. (3)

>Presillas elásticas. (4)

> Cada correa puede engancharse a sí misma gracias a los extremos de la correa de plástico. (5)

> Mosquetones de aluminio 1/4 de vuelta (casquillo rojo) para conectar a las empuñaduras de la Evac Body Splint. (6)

M. Evac Body Splint y Spider Stretcher conectados entre sí
P. Bolsa Kit Evac Body

REFERENCIA Y COMPOSICIÓN DE LOS PRODUCTOS

referencia	Denominación	Camilla	Araña de elevación	Bolsa Evac Body Splint	Bolsa Kit Evac Body
1031786	Kit Evac Body Strecher	✓	✓		✓
1007046	Evac Body Splint	✓		✓	
1030285	Spider Strecher		✓		
1032320	Bolsa Kit Evac Body				✓
1010216	Bolsa Evac Body			✓	

ESPECIFICACIONES

referencia	Denominación	Peso (kg)	dimensión 1 (m)	dimensión 2 (m)	dimensión 3 (m)
1031786	Kit Evac Body Strecher	7.4	N/A	N/A	N/A
1007046	Evac Body Splint	5.5	longitud: 2	ancho: 0.65	Ø enrollada: 0.22
1030285	Spider Strecher	1.6	N/A	N/A	N/A
1032320	Bolsa Kit Evac Body	0.7	longitud: 0.85	Ø : 0.22	N/A
1010216	Bolsa Evac Body	0.6	longitud: 0.65	Ø : 0.22	N/A

PT

MACA

Em conformidade com as disposições da Directiva do Conselho Europeu 93/42/CEE artigo 11 (5) e anexo VII para os dispositivos da classe I.

Importante:
A fim de assegurar condições de segurança ideais e de obter o melhor desempenho do equipamento, deverá ler atentamente estas instruções antes de qualquer utilização.

DESCRIÇÃO

Evac Body Splint
A maca possui uma forma que se adapta à pessoa a evacuar, ou seja, é mais estreita a nível dos pés, alargando até atingir a sua largura máxima a nível dos ombros formando, de seguida, um cone em torno da cabeça. As correias de fixação mantêm de forma segura a pessoa a evacuar e podem ser cruzadas de diferentes formas, evitando ferimentos. Um arnês completo e uma correia regulável ao nível dos pés impedem que o ferido escorregue numa elevação vertical ou movimento contrário. Os dois anéis principais de elevação dos ombros destinam-se a operações de salvamento verticais. Existem 4 pegas de transporte que podem igualmente ser utilizadas para a fixação das correias de elevação. Os anéis que permitem arrastar a maca situam-se ao nível da cabeça e dos pés da maca **EVAC BODY SPLINT**. A correia utilizada para manter a maca na posição enrolada pode, igualmente, ser utilizada como correia de fixação da cabeça quando esta é colocada nos anéis laterais situados no cone da cabeça da maca.

CONSELHOS ÚTEIS
Quando desdobra a maca, verifique se não existem resíduos, vestuário, correias
que possam bloquear a estrutura. Verifique todos os anéis e correias confirmando que não existem danos. Dobre e regule as correias antes de arrumar a maca no saco de armazenamento, de forma a que estas estejam prontas a ser utilizadas. Aconselhamos a conservação de um registo de utilização assinado por um superior indicando as horas de utilização e o nome do utilizador. Este registo pode ser guardado no saco. Prenda todas as correias e regule-as para que a Evac Body Splint esteja completamente plana antes de a enrolar e embalar.

FORMAÇÃO
A maca deverá ser utilizada por pessoal formado. O fabricante poderá dispensar formação adaptada. Poderá entrar em contacto por telefone ou fax para obter mais informações.

UTILIZAÇÃO
A EVAC BODY SPLINT destina-se apenas a operações de resgate e à transferência de pessoas a evacuar, em condições em que estas sejam carregadas de forma contínua.
O ajuste das correias de elevação da Spider Stretcher não deve permitir uma queda livre superior a 0,50 m. Estas correias devem ser mantidas esticadas.
A Evac Body Splint e Spider Stretcher ligadas não devem ser utilizadas para deslocações verticais com balanço e/ou movimentos irregulares.
Não estão aptas, por exemplo, para aplicações de resgate por helicóptero.

Recomenda-se que, durante a deslocação existam elementos que acompanhem e orientem o movimento da maca através das diferentes pegas dispostas no contorno da maca.

Antes de ser suspensa, a Evac Body Splint deve ser completamente ligada.

TESTES E LIMITES
A Evac Body Splint e cada correia de elevação da Spider Stretcher suportam uma carga estática de 300 kg.
O conjunto Evac Body Splint e Spider Stretcher ligado suporta uma carga estática de 300 kg.
Embora a Evac Body Splint e a Spider Stretcher não se destinem a suportar quedas, o conjunto carregado com um manequim de 140 kg foi testado dinamicamente numa queda de cerca de 0,50 m.

Temperatura de utilização: -30/+50 °C

LONGEVIDADE
Estima-se uma longevidade máxima de 10 anos a partir da data de fabrico.

No entanto, os seguintes factores podem reduzir o desempenho do produto e a sua longevidade: mau armazenamento, má utilização, deformação mecânica, contacto com produtos químicos (ácidos e bases), exposição a fontes fortes de calor > 50°C.

INSPECÇÃO E MANUTENÇÃO
Correias
As correias de elevação da maca são de poliéster de 48 mm, as correias de fixação do ferido são de nylon.
As faixas de fixação são de nylon de 44 mm e 25 mm.

Tecido
Verifique a ausência de cortes, rasgões e desgaste externo, deterioração, vestígios de contacto com o calor, ácidos ou outros agentes corrosivos.

Costuras
Verifique a ausência de fios rebentados, cortados ou deteriorados.
Ganchos, mosquetões e elos. Verifique se os ganchos e encaixes não estão danificados deformados e verifique o correcto funcionamento das molas das linguetas.

Anéis
As linguetas dos anéis plásticos devem ser examinadas cuidadosamente quando são fixadas nos anéis. Verifique igualmente a ausência de rebarbas ou de vestígios de oxidação nos anéis metálicos ou de liga.

LIMPEZA
Em primeiro lugar, enxagúe com água fria. Se a maca ainda estiver suja, lave com água quente (temp. máx. 40ºC) com sabão puro ou detergente suave com uma taxa de diluição apropriada com um pH de 5,5 a 8,5. Enxagúe abundantemente e deixe secar ao ar livre, numa divisão quente, ao abrigo de uma fonte directa de calor.

Produtos químicos
Evite qualquer contacto com produtos químicos que poderão afectar o desempenho do equipamento, nomeadamente ácidos e substâncias fortemente cáusticas (por exemplo, ácido de bateria, agente de branqueamento, etc.). Elimine o produto de imediato no caso de contacto efectivo ou de suspeita com este tipo de produto. Uma lista de produtos químicos e respectivos efeitos está disponível, sob pedido. No caso de utilização em ambiente marítimo, enxagúe sempre abundantemente o produto com água fria após cada utilização.

GRAFISMOS
J. Saco Evac Body Splint

K. & N. Evac Body Splint

N. Evac Body Splint

> Anel de tracção secundária para elevação vertical e anel de arrasto principal. (A)

> Correia regulável para formar um cone. (B)

> Anel de tracção principal para elevação principal. (C)
> Correias de corpo 3 x 50 mm. (D)
> Arnês integral com correias de protecção em X. (E)

> Anéis de elevação 4 x 50 mm, também descida e tracção. (F)
> Correias de pés 3 x 25 mm. (G)

> Correia de protecção dos pés regulável. (H)

> Anel de arrasto lateral lado dos pés. (I)

> Anel lado dos pés ou anel lado cabeça a utilizar apenas na elevação vertical ou arrasto. Anéis laterias a utilizar apenas na elevação horizontal com 2 – 4 pessoas. (K)
> Armazenamento/Saco de transporte com espaço suplementar para transportar um pequeno estojo de socorros, bem

como um colar e um colete insuflável padrão. Acessórios não incluídos e não disponíveis. (J)

L. Spider Stretcher

>Placa em liga de alumínio para ligação da Spider Stretcher ao dispositivo de deslocamento. (1)

>Mosquetões em liga de alumínio tripla acção com gancho giratório (amarelo com anel preto). (2)

>Um anel de regulação de bloqueio por came em cada correia de fixação. (3)

>Presilhas elásticas. (4)

>Cada correia pode ser presa sobre si mesma graças às extremidades da correia em plástico. (5)

>Mosquetões de alumínio 1/4 de volta (anel vermelho) a ligar às pegas da Evac Body Splint. (6)

M. Evac Body Splint e Spider Stretcher ligadas em conjunto
P. Saco Kit Evac Body

REFERÊNCIA E composiÇÃO DOS PRODUTOS

Referência	Designação	Maca	Aranha de elevação	Saco Evac Body Splint	Saco Kit Evac Body
1031786	Kit Evac Body Strecher	✓	✓		✓
1007046	Evac Body Splint	✓		✓	
1030285	Spider Strecher		✓		
1032320	Saco Kit Evac Body				✓
1010216	Saco Evac Body			✓	

ESPECIFICAÇÕES

referência	Designação	Peso (kg)	Dimensões 1 (m)	Dimensões 2 (m)	Dimensões 3 (m)
1031786	Kit Evac Body Strecher	7,4	N/A	N/A	N/A
1007046	Evac Body Splint	5,5	Comprimento: 2	Largura: 0,65	Ø enrolado: 0,22
1030285	Spider Strecher	1,6	N/A	N/A	N/A
1032320	Saco Kit Evac Body	0,7	Comprimento: 0,85	Ø: 0,22	N/A
1010216	Saco Evac Body	0,6	Comprimento: 0,65	Ø: 0,22	N/A

NL

BRANCARD

Conform de bepalingen van de Richtlijn van de Europese Raad 93/42/EEG artikel 11 (5) en bijlage VII voor hulpmiddelen van klasse I.

Belangrijk:
Om optimale veiligheidsomstandigheden te garanderen en de beste prestaties uit de uitrusting te halen, raden wij u aan deze instructies aandachtig te lezen voordat u het hulpmiddel gebruikt.

BESCHRIJVING

Evac Body Splint
De brancard heeft een vorm die zich aanpast aan de te evacueren persoon, d.w.z. nauwer bij de voeten en uitlopend om zijn maximale breedte te bereiken ter hoogte van de schouders om vervolgens een kegel te vormen rond het hoofd. De bevestigingsriemen maken de te evacueren persoon stevig vast en kunnen op verschillende manieren worden gekruist om letsels te voorkomen. Een complete lichaamsgordel en een afstelbare riem ter hoogte van de voeten verhinderen dat de gewonde wegglijdt bij verticaal heffen of bij een tegenbeweging. De twee hoofdlussen voor het heffen bij de schouders zijn bedoeld voor verticale reddingsoperaties. Er zijn vier transporthandgrepen die ook kunnen worden gebruikt voor de bevestiging van de hijsbanden. De gespen waarmee de brancard kan worden gesleept, bevinden zich ter hoogte van het hoofd en de voet van de brancard **EVAC BODY SPLINT**. De band die wordt gebruikt om de brancard in opgerolde positie te houden, kan ook worden gebruikt om het hoofd te immobiliseren door de band door de lussen op de zijkant van de kegel aan het hoofd van de brancard te stoppen.

NUTTIG ADVIES
Bij gebruik van de brancard moet u controleren of er geen kleine deeltjes, kleding of banden klemmen in de structuur. Inspecteer alle lussen en banden om te controleren of ze niet beschadigd zijn. Vouw en stel de banden af voordat u de brancard opbergt in de opbergtas zodat ze klaar zijn voor een volgend gebruik. Het is aanbevolen een gebruiksjournaal dat door een meerdere is ondertekend bij te houden met vermelding van de gebruiksuren en de naam van de gebruiker. Dit journaal kan worden bewaard in de tas. Verbind alle banden en stel ze af zodat de Evac Body Splint vlak ligt voordat u deze oprolt en inpakt.

OPLEIDING
De brancard moet worden gebruikt door opgeleid personeel. De fabrikant kan een aangepaste opleiding bieden. Neem telefonisch of via fax contact op voor meer informatie.

GEBRUIK
De EVAC BODY SPLINT is uitsluitend bedoeld voor reddingsoperaties en voor het overbrengen van te evacueren personen, in omstandigheden waarin ze voortdurend worden belast.
Het afstellen van de hijsbanden van de Spider Stretcher mag geen vrije val van meer dan 0,50m toestaan. Deze banden moeten strak gespannen zijn.
De gekoppelde Evac body splint en de Spider stretcher mogen niet worden gebruikt voor verticale verplaatsingen met een onregelmatig evenwicht en/of onregelmatige beweging.
Ze zijn bijvoorbeeld niet geschikt voor het ophijsen vanuit een helikopter.

Het is aanbevolen dat er tijdens de overbrenging begeleiders zijn die de beweging van de brancard geleiden met behulp van verschillende handgrepen die op de buitenkant van de brancard zijn aangebracht.

Voordat de Evac body Splint wordt opgetild, moet deze volledig zijn verbonden.

TESTS EN LIMIETEN
De Evac Body Splint en elke hijsband van de Spider Stretcher ondersteunt een statische lading van 300kg.
Het geheel van de gekoppelde Evac Body Splint en Spider Stretcher ondersteunt een statische lading van 300kg.
Hoewel de Evac Body Splint en de Spider Stretcher niet zijn ontwikkeld om bestand te zijn tegen valpartijen, werd het

geheel dynamisch getest met een testpersoon van 140kg bij een val van 0,50m.
Gebruikstemperatuur: -30/+50 °C

LEVENSDUUR
De levensduur wordt geschat op maximum 10 jaar vanaf de productiedatum.
De volgende factoren kunnen echter de prestaties en levensduur van het product beïnvloeden: verkeerde opslag, verkeerd gebruik, mechanische vervorming, contact met chemische producten (zuren en basische stoffen), blootstelling aan sterke warmtebronnen van > 50°C.

INSPECTIE EN ONDERHOUD
Riemen en banden
De hijsbanden van de brancard zijn van polyester 48 mm, de steunriemen van de gewonde zijn van nylon.
De bevestigingsbanden zijn van nylon 44mm en 25mm.

Stoffen
Controleer op sneden, scheuren en uitwendige slijtage, beschadigingen, sporen van contact met warmte, zuren of andere bijtende producten.

Naden
Controleer op gebroken, doorgesneden of beschadigde draden.
Karabijnhaken en schakels. Controleer of de haken en schroefdraden niet beschadigd of vervormd zijn, inspecteer de goede werking van de veren op de pal.

Gespen
De lipjes van de plastic lussen moeten nauwgezet worden gecontroleerd wanneer ze aan de aanslag van de gespen worden bevestigd. Controleer ook op bramen of sporen van oxidatie op de metalen gespen of de metaallegering.

REINIGING
In de eerste plaats spoelen met koud water. Als de brancard nog vuil is, wast u deze met warm water (max. temp. 40°C) met een zuivere zeep of een licht schoonmaakmiddel met een geschikte verdunningsverhouding met een pH van 5,5 tot 8,5. Spoel de brancard overdadig af en laat deze in de vrije lucht drogen op een warme plaats, beschut tegen directe warmtebronnen.

Chemische producten
Vermijd elk contact met chemische producten die de prestaties van de uitrusting kunnen beïnvloeden, met name zuren en extreem bijtende middelen (zoals batterijzuur, bleekmiddelen enz.). Gooi het product onmiddellijk weg bij effectief of vermoedelijk contact met dit type product. Een lijst van chemische producten en hun effecten is verkrijgbaar op aanvraag. Bij gebruik in een zeeklimaat moet u het product na elk gebruik altijd overdadig spoelen met koud water.

SCHEMA'S
J. Tas Evac Body Splint

K. & N. Evac Body Splint

N. Evac Body Splint
> Tweede treklus voor verticaal heffen en hoofdsleeplus. (A)
> Afstelbare band voor het vormen van een kegel. (B)
> Hoofdtreklus voor gesp voor slepen van hoofdhijs. (C)
> Banden voor het lichaam 3 x 50 mm. (D)
> Integrale draagriem met beschermbanden in X. (E)
> Heflussen 4 x 50 mm, eveneens voor neerlaten en trekken. (F)
> Voetriemen 3 x 25 mm. (G)
> Afstelbare beschermbanden voor de voeten. (H)
> Sleeplus bij de voeten. (I)
> Lus bij de voeten of bij het hoofd, alleen te gebruiken voor verticaal heffen of slepen. Zijlussen, alleen te gebruiken voor horizontaal heffen met 2 – 4 personen. (K)

> Opbergen / Transporttas met extra ruimte om ook een kleine eerstehulpset en een standaard opblaasbare gips-kraag en -korset mee te nemen. Accessoires niet inbegrepen en niet verkrijgbaar. (J)

L. Spider Stretcher
>Plaat in aluminiumlegering voor het verbinden van de Spider Stretcher met het evacuatiemiddel. (1)
>Karabijnhaken in aluminiumlegering met drievoudige werking met wartel (geel met zwarte ring). (2)
>Een regellus voor het blokkeren via tanden op elke steunband. (3)
>Elastische lusjes. (4)
>Elke riem kan op zichzelf worden vastgeclipt via de plastic uiteinden van de riem. (5)
>Aluminium karabijnhaken 1/4 slag (rode ring), te verbinden op de handgrepen van de Evac Body Splint. (6)

M. Evac Body Splint en Spider Stretcher samengebonden
P. Tas Kit Evac Body

REFERENTIE EN SAMENSTELLING VAN DE PRODUCTEN

referentie	Omschrijving	Brancard	Hijsspin	Tas Evac Body Splint	Tas Kit Evac Body
1031786	Kit Evac Body Stretcher	✓	✓		✓
1007046	Evac Body Splint	✓		✓	
1030285	Spider Stretcher		✓		
1032320	Tas Kit Evac Body				✓
1010216	Tas Evac Body			✓	

SPECIFICATIES

referentie	Omschrijving	Gewicht (kg)	afmeting 1 (m)	afmeting 2 (m)	afmeting 3 (m)
1031786	Kit Evac Body Stretcher	7,4	Nvt.	Nvt.	Nvt.
1007046	Evac Body Splint	5,5	lengte: 2	breedte: 0.65	Ø opgerold: 0,22
1030285	Spider Stretcher	1,6	Nvt.	Nvt.	Nvt.
1032320	Tas Kit Evac Body	0,7	lengte: 0,85	Ø : 0,22	Nvt.
1010216	Tas Evac Body	0,6	lengte: 0,65	Ø : 0,22	Nvt.

DA

BÅRE

I overensstemmelse med bestemmelserne i Direktivet fra Det Europæiske Råd 93/42/EEC artikel 11(5) og bilag VII for bestemmelserne i klasse I.

Vigtigt:
For at sørge for de optimale sikkerhedsforhold og få udstyret til at yde sit bedste er det vigtigt at læse denne vejledning grundigt før brug.

BESKRIVELSE

Evac Body Splint
Båren har en form, der tilpasser sig den person, der evakueres. Den er smallere omkring fødderne, udvider sig for at nå sin maksimale bredde omkring skuldrene og tager form efter hovedet. Remmene holder den person, der evakueres, godt fast og kan krydses på forskellige måder for at undgå at komme i berøring med personens sår. En komplet skuldersele og en justerbar rem ved fødderne holder den sårede fast, så personen ikke glider ved vertikale løft eller bevægelser i modsat retning. De to primære løftespænder på skuldrene er beregnet til vertikale redningsoperationer. Båren er udstyret med 4 transporthåndtag, som også kan anvendes til at fastgøre løfteremmene. Der er placeret spænder til at trække båren ved bårens hoved- og fodende**EVAC BODY SPLINT**. Den rem, der anvendes til at holde båren sammenrullet kan også bruges til at holde hovedet fast, når den er sat ind i de vandrette spænder placeret på bårens kegleformede hovedende.

NYTTIGE RÅD
Når båren rulles ud, bør man checke, at snavs, tøj og remme ikke
sidder fastklemt i den. Undersøg alle spænderne og remmene for at sikre, at de ikke er beskadigede. Fold og reguler remmene, før båren lægges i opbevaringstasken, således at de er klar til brug. Det anbefales at opbevare en brugslogbog, der er underskrevet af en overordnet med angivelse af brugstidspunkt og brugerens navn. Denne logbog kan opbevares i tasken. Forbind alle remmene og reguler dem, således at Evac Body Splint lægges fladt ned, før båren rulles sammen og pakkes sammen.

TRÆNING
Båren bør anvendes af trænet personale. Fabrikanten kan formidle tilpasset træning. Du er velkommen til at ringe til os eller sende en fax, hvis du ønsker yderligere oplysninger.

ANVENDELSE
EVAC BODY SPLINT-båren er udelukkende beregnet til redningsoperationer og overførsel af personer, der skal evakueres, under forhold hvor den lades hele tiden.
Justeringen af løfteremmene på Spider Stretcher-båren må ikke
muliggøre et frit fald på over 0,50m. Remmene skal holdes spændte.
De forbundne Evac Body Splint- og Spider Stretcher-bårer må ikke anvendes til lodrette flytninger med balancering og/eller uregelmæssige bevægelser.
For eksempel er de ikke beregnet til at hejse personer op til helikoptere.

Det anbefales, at man under personflytningen ledsager og styrer bårens bevægelser ved hjælp af de forskellige håndtag på siderne af båren.

Før Evac Body Splint-båren hænges op, skal den være helt forbundet.

TESTER OG GRÆNSER
Evac Body Splint og hver løfterem på Spider Stretcher kan holde til en statisk ladning på 300kg.
Det forbundne Evac Body Splint og Spider Stretcher sæt kan holde til en statisk ladning på 300kg.
Selv om Evac Body Splint- og Spider Stretcher-båren ikke er beregnet til fald, er sættet udstyret med en personmodel på 140kg blevet dynamisk testet ved et fald på 0,50m.

Brugstemperatur: -30/+50 °C

PRODUKTLEVETID
Den maksimale levetid er vurderet til 10 år fra fabrikationsdatoen.
Imidlertid kan følgende faktorer reducere produktets ydelse og levetid: uhensigtsmæssig opbevaring, uhensigtsmæssig anvendelse, mekanisk formforandring, kontakt med kemiske produkter (sure og basiske), udsættelse for kraftige varmekilder på > 50°C.

KONTROL OG VEDLIGEHOLDELSE
Remme
Bårens løfteremme er fremstillet af polyester (48mm), mens den såredes støtteremme er lavet af nylon.
Båndene til fastgørelse er fremstillet af nylon (44mm og 25mm).

Stof
Undersøg, at der ikke er snit, rifter og eksternt slid, skader, spor af kontakt med varekilder, syre eller andre ætsende midler.

Syninger
Undersøg, at der ikke er tråde, der er gået i stykker, skåret over eller beskadigede.
Gribekroge og led. Undersøg, at kroge og net ikke er beskadigede
eller gået ud af form. Undersøg at fjedrene på hagerne fungerer.

Spænder
Nålene på plastikspænderne skal undersøges grundigt, når de fastgøres på spændernes ramme. Kontroller også, at der ikke er grat eller spor af oxydering på metalspænder og legering.

RENGØRING
Skyl først båren i koldt vand. Hvis den stadig er snavset, vaskes den i varmt vand (ved højst 40°C) med ren sæbe eller en let vaskemiddelblanding i en passende opløsningsgrad med en pH på 5,5 til 8,5. Skyl den derefter grundigt i vand og lad den tørre i fri luft eller i et varmt rum uden direkte berøring med varmekilder.

Kemiske produkter
Undgå al kontakt med kemiske produkter, der kan påvirke udstyrets ydelse, især syrer og stoffer, der er stærkt ætsende (for eksempel syre fra batterier, blegemidler osv.). Fjern produktet med det samme ved kontakt med sådanne kemiske produkter eller mistanke herom. En liste kemiske produkter og deres effekter kan rekvireres ved forespørgsel. Ved brug i havmiljø skal produktet skylles grundigt i koldt vand efter brug.

GRAFISKE ILLUSTRATIONER
J. Sac Evac Body Splint

K. & N. Evac Body Splint

N. Evac Body Splint
> Sekundært trækspænde til vertikale løft og primært trækkespænde. (A)
> Justerbar rem til at lave en kegleform. (B)
> Primært trækkespænde til primære løft. (C)
> Kropsremme på 3 x 50 mm. (D)
> Hel overkropssele med beskyttelsesremme i X-form. (E)
> Løftespænder på 4 x 50 mm, der også kan bruges til sænkning og træk. (F)
> Fodsele 3 x 25 mm. (G)
> Regulerbar beskyttelsesrem til fødderne. (H)
> Trækspænde i fodenden. (I)
> Spænde i hoved- eller fodende som kun kan bruges til lodrette løft og træk. Sidespænder som kun må bruges til vandrette løft med 2 – 4 personer. (K)
> Taske til opbevaring og transport med ekstra plads til en lille supplerende førstehjælpstaske samt en hovedstøtte og en oppustelig hætte. Tilbehør, der ikke er inkluderet eller på lager. (J)
L. Spider Stretcher

>Plade i aluminiumslegering til at forbinde Spider Stretcher-båren til flytningssystemet. (1)
>Kroge i aluminiumslegering med tredobbelt virkning med drejeled (gul med sort ring) . (2)
>Et reguleringsspænde til blokering med lås på hver rem til fastholdelse. (3)
>Elastiske seler. (4)
>Hver rem kan klipses på sig selv ved hjælp af remmenes plastikender. (5)
>Aluminiumskroge med 1/4 drejning (rød ring) til at sætte på Evac Body Splint-bårens håndtag (6)

M. Forbundne Evac Body Splint og Spider Stretcher båresæt
P. Taske til Evac Body sæt

PRODUKTREFERENCE OG -SAMMENSÆTNING

reference	Betegnelse	Båre	Løfteedderkop	Evac Body Splint taske	Taske med Evac Body sæt
1031786	Evac Body Strecher Sæt	✓	✓		✓
1007046	Evac Body Splint	✓		✓	
1030285	Spider Strecher		✓		
1032320	Taske med Evac Body sæt				✓
1010216	Evac Body Taske			✓	

SPECIFIKATIONER

reference	Betegnelse	Vægt (kg)	dimension 1 (m)	dimension 2 (m)	dimension 3 (m)
1031786	Evac Body Strecher sæt	7.4	N/A	N/A	N/A
1007046	Evac Body Splint	5.5	længde: 2	længde: 0.65	Ø rullet: 0.22
1030285	Spider Strecher	1.6	N/A	N/A	N/A
1032320	Taske til Evac Body sæt	0.7	længde: 0.85	Ø: 0.22	N/A
1010216	Evac Body taske	0.6	længde: 0.65	Ø: 0.22	N/A

FI

PAARIT

Täyttää neuvoston direktiivin 93/42/ETY 11 artiklan 5 kohdan ja liitteen VII luokan I laitteita koskevat säännökset.

Tärkeää:
Kehotamme lukemaan nämä ohjeet huolellisesti ennen käyttöä, jotta paareista saadaan paras h yöty ja optimaaliset turvallisuusolosuhteet voidaan varmistaa.

KUVAUS

Evac Body Splint
Paarien muoto mukailee pelastettavaa henkilöä: se on kapea jalkopäästä, laajenee ylöspäin, on leveimmillään hartioiden kohdalla ja kaventuu tämän jälkeen kaareksi pään ympärille. Kiinnityshihnat pitävät evakuoitavan henkilön tiukasti paikallaan, ja ne voidaan kiinnittää eri tavoin ristiin vammojen välttämiseksi. Kokovaljaat ja säädettävä hihna jalkojen kohdalla estävät loukkaantunutta liukumasta pystynoston tai vastaliikkeen aikana. Hartioiden kohdalla olevat kaksi päänostosolkea on tarkoitettu pystysuunnassa tapahtuvaan pelastukseen. Neljää kantokahvaa voidaan käyttää myös nostohihnojen kiinnittämiseen. Paarien vetämisen mahdollistavat soljet sijaitsevat **EVAC BODY SPLINT** -paarien ylä- ja jalkopäässä**.** Hihna, jolla paarit pidetään kokoon käärittyinä, toimii myös pään kannatteluhihnana, kun se viedään paarien pääkiilan sivuilla sijaitsevien solkien kautta.

HYÖDYLLISIÄ NEUVOJA
Kun avaat paarit, tarkista, etteivät roskat, vaatteet ja nauhat jää kiinni rakenteeseen. Tarkasta kaikki soljet ja hihnat vaurioiden varalta. Ennen paarien pakkaamista säilytyspussiin taittele ja säädä hihnat, niin että ne ovat heti käyttövalmiit. Suosittelemme pitämään käyttöpäiväkirjaa, jossa on esimiehen allekirjoitus ja johon merkitään paarien käyttötunnit ja käyttäjän nimi. Käyttöpäiväkirjaa voi säilyttää pussissa. Kiinnitä kaikki hihnat ja säädä ne niin, että Evac Body Splint on litteänä ennen sen kokoon käärimistä ja pakkaamista.

KOULUTUS
Paareja saavat käyttää vain koulutetut henkilöt. Valmistaja voi tarjota kulloinkin soveltuvan koulutuksen. Lisätietoja saa ottamalla yhteyden puhelimitse tai faksilla.

KÄYTTÖ
EVAC BODY SPLINT -paarit on tarkoitettu yksinomaan pelastustehtäviin ja evakuoitavien henkilöiden siirtoon tilanteissa, joissa niitä kuormitetaan keskeytyksettä.
Spider Stretcherin nostohihnojen säätämisen seurauksena vapaa pudotus ei saa olla yli 0,5 metriä. Nämä hihnat on pidettävä jännitettyinä.
Evac Body Splint -paareja ja niihin liitettyä Spider Stretcher -nostohihnakokonaisuutta ei saa käyttää heilahteluja tai epäsäännöllisiä liikkeitä sisältävään pystysuunnassa tapahtuvaan siirtoon.
Ne eivät sovellu esimerkiksi helikopterioperaatioihin.

Siirron aikana on suositeltavaa, että paarien mukana kulkee henkilöitä, jotka ohjaavat liikettä pitäen kiinni paarien ympärillä sijaitsevista eri kahvoista.

Ennen nostamista Evac Body Splint on kiinnitettävä kokonaan nostohihnoihin.

TESTIT JA RAJOITUKSET
Evac Body Splint ja Spider Stretcherin jokainen nostohihna kestävät 300 kg:n staattisen kuorman.
Kokonaisuus, jossa Spider Stretcher on yhdistetty Evac Body Splint -paareihin, kestää 300 kg:n staattisen kuorman.
Vaikka Evac Body Splint ja Spider Stretcher eivät ole tarkoitettu kestämään pudotuksia, 140 kg painoisella mallinukella varustettu kokonaisuus on testattu dynaamisesti 0,5 metrin pudotuksessa.

Käyttölämpötila: –30/+50 °C

KÄYTTÖIKÄ

Arvioitu enimmäiskäyttöikä on 10 vuotta valmistuspäivästä.
Seuraavat tekijät heikentävät kuitenkin tuotteen käyttöominaisuuksia ja lyhentävät sen käyttöikää: vääränlainen varastointi ja käyttö, mekaaniset vauriot, kosketuksiin joutuminen kemikaalien kanssa (hapot ja emäkset), altistuminen erittäin korkeille lämpötiloille (> 50 °C).

TARKASTUS JA HUOLTO
Hihnoitus
Paarien nostohihnat ovat 48 mm leveät ja polyesteriä, loukkaantunutta paikallaan pitävät hihnat ovat nylonia. Kiinnitysnauhat 44 mm ja 25 mm leveät ja nylonia.

Kankaat
Tarkasta, ettei kankaissa ole leikkautumia, repeytymiä eikä ulkoisia kulumia tai vaurioita, jälkiä lämpöaltistuksesta, hapoista tai muista syövyttävistä aineista.

Ompeleet
Tarkista, ettei ompeleissa ole katkenneita, haaroittuneita eikä kuluneita lankoja.
Koukut, karbiinihaat ja silmukat. Tarkista, etteivät koukut ja kierteet ole vahingoittuneet tai vääntyneet. Tarkasta, että salpojen jouset toimivat moitteettomasti.

Soljet
Muovisolkien kielekkeet on tarkastettava huolellisesti, kun ne kiinnitetään solkien ulokkeisiin. Tarkista myös, ettei metalli- tai kevytmetallisoljissa ole purseita tai jälkiä hapettumisesta.

PUHDISTUS
Huuhtele aluksi kylmällä vedellä. Jos paarit ovat edelleen likaiset, pese ne lämpimällä vedellä (enimmäislämpötila 40 °C) ja puhtaalla saippualla tai miedolla pesuaineella sellaisella laimennussuhteella, että pH on 5,5–8,5. Huuhtele runsaalla vedellä ja anna kuivua vapaasti lämpimässä tilassa mutta suorilta lämmönlähteiltä suojattuina.

Kemikaalit
Vältä kosketusta kemikaaleihin, jotka voivat heikentää varusteen suorituskykyä, erityisesti happoja ja vahvasti syövyttäviä aineita (esim. akkuhappo, valkaisuaineet). Poista tuote käytöstä heti, jos tiedät tai epäilet sen joutuneen kosketukseen tällaisten aineiden kanssa. Toimitamme pyynnöstä luettelon kemikaaleista ja niiden vaikutuksista. Mikäli tuotetta käytetään meriympäristössä, huuhtele se aina runsaalla kylmällä vedellä käytön jälkeen.

KUVAT
J. Evac Body Splint -pussi

K. & N. Evac Body Splint

N. Evac Body Splint

> Apuvetosilmukka pystynostoa varten ja päähinaussilmukka (A)

> Säädettävä hihna, joka muodostaa kartion (B)

> Päävetosilmukka pystynostoa varten (C)
> Vartalohihnat 3 × 50 mm (D)
> Kokovaljaat ja X:n muotoiset suojahihnat (E)

> Nostosilmukat 4 × 50 mm, myös laskua ja vetämistä varten (F)
> Jalkasiteet 3 × 25 mm (G)

> Säädettävä jalkojen suojahihna (H)

> Jalkopään hinaussilmukka (I)
> Jalkopään ja pääpuolen silmukkaa saa käyttää ainoastaan pystynostossa ja hinattaessa. Sivusilmukoita saa käyttää vain vaakasuuntaisessa nostossa, kun nostajina on 2–4 henkilöä. (K)
> Säilytys-/kuljetuspussi, jossa tilaa pienelle ensiapulaukulle ja vakiomalliselle niskatuelle ja puhallettavalle lastalle.

Lisävarusteet eivät kuulu toimitukseen, emmekä toimita niitä. (J)
L. Spider Stretcher

> Alumiiniseoslevy, jonka avulla Spider Stretcher kiinnitetään siirtolaitteeseen (1)

> Alumiiniseoksesta valmistetut kolmitoimiset karbiinihaat leikarilla (keltainen, musta holkki) (2)
> Säätösolki lukituksella jokaisessa pitohihnassa (3)

> Kumiset vyölenkit (4)

> Jokainen hihna voidaan kiinnittää karbiinihaalla itseensä hihnojen kumipäiden ansiosta. (5)

> Alumiiniset karbiinihaat, 1/4 kierros (punainen holkki), kiinnitetään Evac Body Splint -paarien kahvoihin. (6)

M. Evac Body Splint ja Spider Stretcher yhdistettyinä toisiinsa
P. Kit Evac Body -pussi

TUOTENUMEROT JA TUOTTEISIIN KUULUVAT OSAT

tuote-numero	Tuote	Paarit	Nostohihna-koko-naisuus	Evac Body Splint -pussi	Kit Evac Body -pussi
1031786	Kit Evac Body Strecher	✓	✓		✓
1007046	Evac Body Splint	✓		✓	
1030285	Spider Strecher		✓		
1032320	Kit Evac Body -pussi				✓
1010216	Evac Body -pussi			✓	

PAINOT JA MITAT

tuote-numero	Tuote	Paino (kg)	mitta 1 (m)	mitta 2 (m)	mitta 3 (m)
1031786	Kit Evac Body Strecher	7,4	–	–	–
1007046	Evac Body Splint	5,5	pituus: 2	leveys: 0,65	Ø käärittynä: 0,22
1030285	Spider Strecher	1,6	–	–	–
1032320	Kit Evac Body -pussi	0,7	pituus: 0,85	Ø: 0,22	–
1010216	Evac Body -pussi	0,6	pituus: 0,65	Ø: 0,22	–

NO

BÅRE

I samsvar med Europarådets direktiv 93/42/EØF, artikkel 11 (5) og bilag VII for enheter i klasse I.

Viktig:
For maksimal sikkerhet og for å få best mulig ytelse av utstyret, må du lese bruksanvisningen nøye før bruk.

BESKRIVELSE

Evac Body Splint
Båren har en form som er tilpasset til personen som skal evakueres. Det vil si at den er smalest i fotenden, så utvider den seg til den maksimale bredde ved skuldrene, og avsluttes med en kjegleform rundt hodet.
Stroppene holder personen som skal evakueres fast, og de kan krysses på forskjellige måter for å unngå sårskader.
En helkroppsele og en justerbar rem ved føttene forhindrer at den skadede sklir av båren ved vertikal heising eller motgående bevegelser.
De to hovedspennene for løfting av skuldrene brukes ved evakuering i vertikal retning.
Det er fire bærehåndtak, som også kan brukes til festing av løftestropper.
Spennene kan også brukes for løfting av båren, både i hode- og fotenden av EVAC BODY SPLINT Stroppen som brukes til å holde båren i sammenrullet tilstand kan også brukes til å holde hodet når den er tredd gjennom spennene i bårens hodekjegle.

NYTTIGE TIPS
Når båren brettes ut må du sørge for at rusk, klær, stropper eller fingre ikke kommer i klemme i rammen.
Inspiser alle spenner og stropper for å sjekke at de ikke er skadet.
Fold sammen og juster stroppene før du legger båren i oppbevaringsposen, slik at de er klare til bruk.
Det anbefales å føre en loggbok som viser brukstid og navnet på brukeren, undertegnet av en overordnet.
Denne loggen kan oppbevares i posen.
Koble sammen alle stroppene og juster de slik at Evac Body Splint ligger flatt før den rulles sammen og pakkes inn.

OPPLÆRING
Båren bør brukes av personale som har fått opplæring.
Produsenten kan gi passende opplæring.
Ta gjerne kontakt per telefon eller send en faks for mer informasjon.

BRUK
EVAC BODY SPLINT er utelukkende beregnet for redningsoperasjoner og transport av personer som skal evakueres, under omstendigheter der den belastes kontinuerlig.
Løftestroppene for Spider Stretcher må justeres slik at maksimalt fritt fall er 0,5 m.

Disse stroppene må holdes strammet.
Når Evac Body Splint er koblet sammen med Spider Stretcher bør de ikke brukes for vertikal forflytning med sving og/eller ujevne bevegelser.
De er ikke egnet til å brukes som f.eks. løfteinnretninger.
Det anbefales at bårens bevegelser følges og styres ved bruk av de forskjellige håndtak langs kanten av båren når den brukes til forflytning av personer.
Før den henges opp, må Evac Body Splint være fullstendig tilkoblet.

TESTER OG BEGRENSNINGER
Evac Body Splint og hver av løftestroppene for Spider Stretcher tåler en statisk belastning på 300 kg.
Når Evac Body Splint og Spider Stretcher er koblet sammen, tåler de en statisk belastning på 300 kg.
Selv om Evac Body Splint og Spider Stretcher ikke er ment å tåle et fall, er kombinasjonen dynamisk testet med en dukke på 140 kg i et fall på 0,5 m.
Temperatur ved bruk: -30 / +50 °C

LEVETID
Det anslås en maksimal levetid på 10 år fra produksjonsdato.
Imidlertid kan følgende faktorer påvirke produktets ytelse og levetid:
feilaktig lagring eller bruk, mekanisk deformasjon, kontakt med kjemikalier (syrer og baser), eksponering for sterke varmekilder > 50 °C.

INSPEKSJON OG VEDLIKEHOLD
Stropper
Bårens løftestropper er laget av 48 mm polyester. Stroppene for å holde fast den skadede er av nylon.
Festebåndene er av nylon, 44 mm og 25 mm.

Tekstiler
Se etter kutt, rifter og ekstern slitasje, skader, spor etter kontakt med varme, syrer eller andre etsende stoffer.

Sømmer
Sjekk at sømmene ikke er ødelagt, kuttet eller skadet.
Karabinkroker og koblinger. Sjekk at hakene og gjengene ikke er skadet
eller deformert, sjekk at låsefjærene fungerer.

Spenner
Remmene på plastspennene må undersøkes nøye når de festes til skulderspennene.
Sjekk også at det ikke finnes grader eller spor av oksidasjon på metallspennene.

RENGJØRING
Skyll først med kaldt vann.
Hvis båren fortsatt er skitten, vask den med varmt vann (maks temp.
40 °C) med en ren såpe eller et mildt rensemiddel til en passende fortynning med en pH fra 5,5 til 8,5.

Skyll av og la den tørke i friluft eller i et varmt rom, unngå direkte varmekilder.

Kjemikalier
Unngå kontakt med kjemikalier som kan påvirke ytelsen til utstyret, inkludert sterkt etsende syrer og stoffer (f.eks. batterisyre, blekemiddel osv.).
Produktet må umiddelbart tas ut av bruk hvis det har forekommet eller er mistanke om kontakt med slike stoffer.
En liste over kjemikalier og deres effekter er tilgjengelig på forespørsel.
Ved bruk i et marint miljø må produktet alltid skylles i kaldt vann etter hver bruk.

GRAFIKK
J. Oppbevaringspose for Evac Body Splint
K. og N. Evac Body Splint

N. Evac Body Splint

> Sekundærspenne for vertikal løfting og primærspenne for trekking. (A)
> Justerbar stropp for å danne en kjegle. (B)
> Primærspenne for største belastning ved løfting. (C)
> Festestropper for kroppen, 3 x 50 mm. (D)
> Helsele med beskyttelsesstropper i kryssform. (E)
> Løftespenner 4 x 50 mm, kan også brukes ved senking og trekking. (F)
> Fotremmer, 3 x 25 mm. (G)
> Justerbar stropp for beskyttelse av føttene. (H)
> Trekkspenne i fotenden (I)
> Spenne i fotenden eller spenne i hodeenden som bare skal brukes til vertikal løfting eller sleping.
Sidespenner som bare bør brukes ved horisontal løfting med 2 – 4 personer. (K)
> Lagring / Bæreveske med ekstra plass til en liten førstehjelpsveske, en støttekrage og et oppblåsbart standard-korsett.
Dette tilbehøret er ikke inkludert, og er ikke tilgjengelig. (J)
L. Spider Stretcher
> Plate av aluminiumslegering for å koble til Spider Stretcher ved transport. (1)
> Karabinkroker av aluminiumslegering, trippelfunksjon med svivel (gul med svart ring). (2)
> En justeringsspenne med låsemekanisme på hver løftestropp. (3)
> Elastiske løkker. (4)
> Hver stropp kan festes til seg selv med endestykkene av plast. (5)

> Karabinkroker av aluminium 1/4 omdreining (rød ring) som kobles til håndtakene på Evac Body Splint.
(6)
M. Evac Body Splint og Spider Stretcher koblet sammen
P. Bæreveskesett for Evac Body

REFERANSENUMRE OG SAMMENSETNING AV PRODUKTENE

Referanse	Betegnelse	Båre	Løfter	Oppbevaringspose for Evac Body Splint	Bæreveskesett for Evac Body
1031786	Sett Evac Body Streche	✓	✓		✓
1007046	Evac Body Splint	✓		✓	
1030285	Spider Strecher		✓		
1032320	Bæreveskesett for Evac Body				✓
1010216	Bæreveske for Evac Body			✓	

SPESIFIKASJONER

Referanse	Betegnelse	Vekt (kg)	Dimensjon 1 (m)	Dimensjon 2 (m)	Dimensjon 3 (m)
1031786	Sett Evac Body Streche	7.4	I/A	I/A	I/A
1007046	Evac Body Splint	5.5	Lengde: : 2	Bredde: 0.65	Ø sammenrullet: 0.22
1030285	Spider Strecher	1.6	I/A	I/A	I/A
1032320	Bæreveskesett for Evac Body	0.7	Lengde: 0.85	Ø : 0.22	I/A
1010216	Bæreveske for Evac Body	0.6	Lengde:: 0.65	Ø : 0.22	I/A

BÅR

Samstämmig
med Europeiska rådets direktiv 93/42/EEG artikel 11 (5) och bilaga VII för
klass I-anordningar.

Viktigt:
För att garantera optimala säkerhetsförhållanden och för bästa prestanda hos utrustningen ber vi er läsa igenom dessa anvisningar noggrant före användning.

BESKRIVNING

Evac Body Splint
Båren har en form som anpassar sig efter den person som ska räddas, den är alltså smalare nertill vid fötterna och blir vidare upptill, för att nå maximal bredd i området kring axlarna, och slutligen smalna av i form av en kon runt huvudet. Fästremmarna håller fast personen som ska räddas på ett stadigt sätt och de kan korsas på olika sätt för att undvika skador. En komplett sele och en reglerbar rem i fothöjd förhindrar att den skadade glider vid vertikala lyft eller vid en rörelse i motsatt riktning. De två primära lyftöglorna i axelområdet är avsedda för vertikala räddningsoperationer. Det finns 4 transporthandtag som också kan användas för fästning av lyftremmarna. Öglorna som ska användas för att dra båren sitter i huvudändan och fotändan av **EVAC BODY SPLINT**-båren. Den rem som används för att hålla båren i ihoprullad position kan också användas som stödrem för huvudet när den är trädd genom de sidoöglor som sitter på konen vid bårens huvudända.

PRAKTISKA TIPS
När du vecklar ut båren, se till att skräp, kläder och remmar inte
fastnar i själva konstruktionen. Inspektera alla öglor och remmar så att de garanterat inte är skadade. Vik ihop och justera remmarna innan båren stoppas in i förvaringssäcken så att de är redo att använda. Vi rekommenderar en användarbok som ska undertecknas av en överordnad, där tider för användning och namn på användaren registreras. Denna bok kan förvaras i säcken. Koppla alla remmar och justera dem så att Evac Body Splint-båren är helt platt innan den rullas ihop och emballeras.

UTBILDNING
Båren ska användas av utbildad personal. Tillverkaren kan erbjuda en anpassad utbildning. Vi ber er kontakta oss per telefon eller fax för mer utförlig information.

ANVÄNDNING
EVAC BODY SPLINT är endast avsedd för räddningsoperationer och för transport av personer som ska evakueras, under förutsättning att de alltid är lastade.
Justeringen av lyftremmarna på Spider Stretcher får inte
tillåta fritt fall som överstiger 0,5 m. Dessa remmar ska hållas spända.
Sammankopplad Evac body splint och Spider stretcher får inte användas för vertikala förflyttningar med svängande och/eller oregelbundna rörelser.
De är till exempel inte lämpliga för vinschning med hjälp av helikopter.

Vid förflyttning rekommenderar vi att några personer ledsagar och riktar upp båren med hjälp av de handtag som sitter utmed kanten på båren.

Innan Evac body Splint hängs upp ska den vara helt och hållet ansluten.

TESTER OCH GRÄNSER
Evac Body Splint och varje lyftrem på Spider Stretcher klarar en statisk vikt på 300 kg.
Tillsammans klarar Evac Body Splint och Spider Stretcher en statisk vikt på 300 kg.
Även om Evac Body Splint och Spider Stretcher inte är avsedda att klara av fall har enheten, lastad med en docka på 140 kg, testats dynamiskt vid ett fall på 0,5 m.
Användningstemperatur: -30/+50 °C

LIVSLÄNGD
En livslängd på maximalt 10 år från och med tillverkningsdatum har beräknats.
Följande faktorer kan emellertid påverka produktens prestanda och livslängd: felaktig förvaring, felaktig användning, mekanisk deformation, kontakt med andra kemiska produkter (syror och baser), exponering för starka värmekällor > 50°C.

INSPEKTION OCH UNDERHÅLL
Remmar
Bårens lyftremmar är av polyester (48 mm), spännremmarna för den skadade är av nylon.
Fästband av nylon (44 mm och 25 mm).

Textil
Kontrollera att det inte förekommer hål, revor och externt slitage, försvagningar, spår efter kontakt med värme, syror eller andra korroderande ämnen.

Sömmar
Kontrollera att sömmarna inte är trasiga eller avbrutna.
Karbinhakar och snabblänkar. Kontrollera att hakarna och gängorna varken är skadade eller deformerade, kontrollera att fjädern i tungorna fungerar.

Öglor
Tungorna på plastöglorna måste undersökas noggrant när de fästs runt axelområdet. Kontrollera att det inte förekommer några oregelbundenheter eller tecken på oxidering på öglorna av metall eller legeringar.

RENGÖRING
Skölj först med kallt vatten. Om båren fortfarande är smutsig ska den tvättas med varmt vatten (maxtemperatur 40ºC) och tvål, eller med utspätt milt rengöringsmedel med ett pH mellan 5,5 och 8,5. Skölj med rikliga mängder vatten och låt lufttorka i ett uppvärmt rum, i skydd från direkt värmekälla.

Kemiska produkter
Undvik all kontakt med kemiska produkter som skulle kunna påverka utrustningens prestanda, speciellt syror och starkt kaustiska substanser (till exempel batterisyra, blekmedel mm.). Avlägsna omedelbart produkten vid effektiv eller misstänkt kontakt med den här typen av produkt. En lista över kemiska produkter och deras effekter kan fås på begäran. Vid användning i marina miljöer ska produkten sköljas av med rikliga mängder kallt vatten efter varje användning.

BILDER
J. Sac Evac Body Splint

K. & N. Evac Body Splint

N. Evac Body Splint
> Sekundär dragögla för vertikala lyft och primär dragögla. (A)
> Reglerbar rem som ska bilda en kon. (B)
> Primär dragögla för primär dragning. (C)
> Kroppsremmar 3 x 50 mm. (D)
> Kroppssele med skyddsremmar i X-form. (E)
> Lyftöglor 4 x 50 mm, både för nedsänkning och dragning. (F)
> Fotremmar 3 x 25 mm. (G)
> Reglerbar skyddsrem för fötterna. (H)
> Dragögla fotända. (I)
> Dragögla vid fot- eller huvudända som endast ska användas vid vertikala lyft eller dragning. Sidoöglor som endast ska användas vid horisontella lyft med 2 – 4 personer. (K)
> Förvaring/transportsäck med extrautrymme för att transportera även en liten förbandslåda, en stödkrage och ett uppblåsbart skydd av standardutformning. Tillbehör som inte medföljer och inte är tillgängliga. (J)

L. Spider Stretcher
>Skiva av aluminiumlegering för ihopkoppling av Spider Stretcher med förflyttningsanordningen. (1)
>Hakar av aluminiumlegering triple action med vridbar ögla (gul med svart ring). (2)
>Ett reglerbart spänne (cam buckle) på varje spännrem. (3)
>Elastiska öglor. (4)
>Varje rem kan fästas i sig själv tack vare remmarnas ändar av plast. (5)
>Aluminiumhakar 1/4 varv (röd ring) som ska kopplas i handtagen på Evac Body Splint. (6)

M. Evac Body Splint och Spider Stretcher sammankopplade
P. Sac Kit Evac Body

ARTIKELNUMMER OCH PRODUKTSAMMANSÄTTNINGAR

artikel-nummer	Beteckning	Bår	Lyftnät	Evac Body Splint-säck	Kit Evac Body-säck
1031786	Kit Evac Body Strecher	✓	✓		✓
1007046	Evac Body Splint	✓		✓	
1030285	Spider Strecher		✓		
1032320	Kit Evac Body-säck				✓
1010216	Evac Body-säck			✓	

SPECIFIKATIONER

artikel-nummer	Beteckning	Vikt (kg)	mått 1 (m)	mått 2 (m)	mått 3 (m)
1031786	Evac Body Strecher sæt	7.4	N/A	N/A	N/A
1007046	Evac Body Splint	5.5	längd: 2	bredd: 0,65	Ø ihoprullad: 0,22
1030285	Spider Strecher	1.6	N/A	N/A	N/A
1032320	Taske til Evac Body sæt	0.7	längd: 0.85	Ø: 0.22	N/A
1010216	Evac Body taske	0.6	längd: 0.65	Ø: 0.22	N/A

IT

BARELLA DA RECUPERO

Conforme alle disposizioni della Direttiva del Consiglio europeo 93/42/CEE Articolo 11 (5) e Allegato VII per i dispositivi di Classe I.

Importante:
Per operare in condizioni di massima sicurezza e ottenere le migliori prestazioni dal dispositivo, si raccomanda di leggere attentamente le seguenti istruzioni prima dell'uso.

DESCRIZIONE

Evac Body Splint
La barella ha una struttura svasata che segue la forma del corpo: più stretta ai piedi, raggiunge la massima larghezza a livello delle spalle e poi si chiude a cono intorno alla testa. Il cinghiaggio immobilizza efficacemente la persona e può essere incrociato in modi diversi per evitare le lesioni. Un'imbragatura completa e una cinghia regolabile all'altezza dei piedi impediscono al ferito di scivolare il caso di sollevamento verticale o di un movimento all'indietro. I due anelli di sollevamento principali all'altezza delle spalle sono progettati per le operazioni di recupero in verticale. La barella è dotata di quattro maniglie per il trasporto, utilizzabili anche per agganciare le cinghie di sollevamento. Gli anelli per il traino della barella **EVAC BODY SPLINT** sono collocati all'altezza dei piedi e della testa. La cinghia che serve a mantenere arrotolata la barella può essere utilizzata anche come fermacapo, infilandola negli anelli laterali situati all'estremità superiore conica della barella.

CONSIGLI UTILI
Quando si apre la barella, verificare che elementi estranei, vestiti o cinghie non siano impigliati nella struttura. Controllare che anelli e cinghie non siano danneggiati. Prima di riporre la barella nel suo sacco di trasporto, piegare e regolare le cinghie in maniera tale che siano pronte all'uso alla successiva occorrenza. Si consiglia di tenere un registro d'uso, firmato da un responsabile, che indichi le ore d'uso della barella e il nome dell'utilizzatore. Tale registro può essere conservato nel sacco della barella. Chiudere e regolare tutte le cinghie in modo che l'Evac Body Splint sia perfettamente piatta prima di arrotolarla e riporla nel sacco.

ADDESTRAMENTO
La barella deve essere utilizzata da personale opportunamente formato e addestrato. Il produttore del dispositivo può organizzare delle sessioni di formazione. Per ulteriori informazioni in merito, contattare il produttore telefonicamente o via fax.

USO
La barella Evac Body Splint è destinata esclusivamente al recupero e al trasporto di persone in situazioni di emergenza, in condizioni di carico costante.
La regolazione delle cinghie di sollevamento del dispositivo Spider Stretcher non deve permettere la caduta libera da un'altezza superiore a 0,50 m. Queste cinghie devono rimanere sempre tese.
La barella Evac Body Splint con il dispositivo Spider Stretcher collegato non deve essere utilizzata per spostamenti verticali con movimenti basculanti e/o irregolari.
In questa configurazione non è adatta, ad esempio, alle operazioni di recupero in elicottero.

Durante il trasporto di persone, si raccomanda di accompagnare e guidare i movimenti della barella per mezzo delle maniglie disposte lungo i bordi della stessa.

Prima di essere sospesa, l'Evac Body Splint deve essere completamente agganciata.

COLLAUDI E LIMITI
La barella Evac Body Splint e le singole cinghie di sollevamento del dispositivo Spider Stretcher sopportano un carico statico di 300 kg.

Il gruppo Evac Body Splint con Spider Stretcher collegato sopporta un carico statico di 300 kg.
La barella Evac Body Splint e il dispositivo Spider Stretcher non ammettono la caduta libera. Tuttavia, il gruppo ha superato prove di collaudo dinamiche con un manichino di 140 kg in una simulazione di caduta libera da 0,50 m.
Temperatura di utilizzo: -30/+50 °C.

DURATA UTILE
La durata utile della barella è di circa 10 anni dalla data di fabbricazione.
Esistono tuttavia dei fattori che possono compromettere le prestazioni del dispositivo e ridurre la sua durata: magazzinaggio improprio, uso improprio, deformazione meccanica, contatto con prodotti chimici (acidi e basi), esposizione a forti fonti di calore > 50 °C.

CONTROLLI E MANUTENZIONE
Cinghiaggio
Le cinghie di sollevamento della barella sono in poliestere da 48 mm, le imbragature di immobilizzazione della persona sono in nylon.
Le bande di fissaggio sono in nylon da 44 mm e 25 mm.

Tessuti
Verificare che non siano presenti tagli, strappi e segni di usura esterna o deterioramento, né alterazioni dovute a esposizione a fonti di calore o contatto con acidi o altri agenti corrosivi.

Cuciture
Verificare che non vi siano fili rotti, tagliati o rovinati.
Moschettoni e maglie rapide. Verificare che i moschettoni e le filettature non siano danneggiati né deformati; controllare il funzionamento delle molle di aggancio.

Anelli
Ispezionare con attenzione le linguette degli anelli in plastica in corrispondenza dei punti di fissaggio. Verificare l'assenza di irregolarità e tracce di ossidazione sugli anelli in metallo o in lega.

PULIZIA
Lavare la barella con acqua fredda. Se presenta ancora tracce di sporcizia, lavarla con acqua calda (temperatura max. 40 °C) e sapone neutro o un detergente delicato adeguatamente diluito, con pH compreso fra 5,5 e 8,5. Risciacquare abbondantemente e lasciare asciugare all'aria, in un luogo caldo, al riparo da fonti di calore dirette.

Prodotti chimici
Evitare il contatto con prodotti chimici in grado di compromettere le prestazioni del dispositivo, come acidi e sostanze altamente caustiche (es. acidi di batterie, sbiancanti, ecc.). In caso di effettivo o presunto contatto, eliminare immediatamente ogni traccia di prodotto. Su richiesta è disponibile un elenco di prodotti chimici dannosi, con i relativi effetti.
In caso di utilizzo in ambiente marino, risciacquare il dispositivo con abbondante acqua fredda dopo ogni utilizzo.

IMMAGINI
J. Sacco Evac Body Splint

K. e N. Evac Body Splint

N. Evac Body Splint
> Anello di trazione secondario per sollevamento verticale e anello di traino principale. (A)
> Cinghia regolabile per formare un cono. (B)
> Anello di trazione principale per sollevamento principale. (C)
> Cinghie per il corpo 3 x 50 mm. (D)
> Imbragatura integrale con cinghie di protezione a X. (E)
> Anelli di sollevamento 4 x 50 mm, idonei anche a discesa e trazione. (F)
> Fascette per i piedi 3 x 25 mm. (G)
> Cinghia di protezione piedi regolabile. (H)
> Anello di traino lato inferiore. (I)
> Anello a livello dei piedi o anello a livello della testa, da utilizzare esclusivamente per il sollevamento verticale o il

traino. Anelli laterali da utilizzare esclusivamente per il sollevamento orizzontale da parte di 2-4 persone. (K)
> Imballaggio/Sacca di trasporto con spazio supplementare per un piccolo kit di pronto soccorso, collare cervicale e cuscino cervicale gonfiabile standard. Accessori non inclusi e non disponibili. (J)

L. Spider Stretcher

> Piastra in lega di alluminio per collegare lo Spider Stretcher al dispositivo di spostamento. (1)
> Moschettoni in lega di alluminio a tripla azione con girella (gialla con anello nero). (2)
> Un anello di regolazione con blocco a camma su ogni cinghia di immobilizzazione. (3)
> Passanti elastici. (4)
> Ogni cinghia può essere agganciata su se stessa grazie alle apposite estremità in plastica. (5)
> Moschettoni in alluminio 1/4 di giro (anello rosso) da agganciare alle maniglie dell'Evac Body Splint. (6)

M. Gruppo Evac Body Splint + Spider Stretcher collegato
P. Sacco kit Evac Body

CODICI E COMPOSIZIONE DEI PRODOTTI

Codice	Designazione	Barella	Spider Stretcher	Sacco Evac Body Splint	Sacco kit Evac Body
1031786	Kit Evac Body Stretcher	✓	✓		✓
1007046	Evac Body Splint	✓		✓	
1030285	Spider Stretcher		✓		
1032320	Sacco kit Evac Body				✓
1010216	Sacco Evac Body			✓	

SPECIFICHE

Codice	Designazione	Peso (kg)	Dimensione 1 (m)	Dimensione 2 (m)	Dimensione 3 (m)
1031786	Kit Evac Body Stretcher	7.4	n.d.	n.d.	n.d.
1007046	Evac Body Splint	5.5	Lunghezza: 2	Larghezza: 0,65	Ø arrotolata: 0,22
1030285	Spider Stretcher	1.6	n.d.	n.d.	n.d.
1032320	Sacco kit Evac Body	0.7	Lunghezza: 0,85	Ø: 0,22	n.d.
1010216	Sacco Evac Body	0.6	Lunghezza: 0,65	Ø: 0,22	n.d.

PL

NOSZE

zgodne z z europejską Dyrektywą Rady 93/42/EWG art. 11 (5) i załącznik VII w sprawie wyrobów klasy I.

Ważne:
Żeby zapewnić optymalne warunki bezpieczeństwa i uzyskać najwyższą wydajność urządzenia, należy starannie przeczytać instrukcję przed pierwszym użyciem.

OPIS

Evac Body Splint
Nosze cechuje kształt dostosowany do charakterystyki transportowanych osób, co oznacza, że są węższe w okolicach nóg, a następnie rozszerzają się, żeby osiągnąć maksymalną szerokość w okolicach barków, a następnie utworzyć stożek wokół głowy. Paski mocujące przytrzymują stabilnie transportowaną osobę, przy czym można je wiązać na różnorodne sposoby, żeby uniknąć obrażeń. Szelki i regulowany pasek w okolicach stóp zapobiegają urazom spowodowanym przesuwaniem się transportowanej osoby w trakcie podciągania pionowego lub ruchu w przeciwnym kierunku. Dwie główne klamry do podnoszenia za ramiona są przeznaczone do pionowych operacji ratowniczych. Dostępne są również 4 uchwyty transportowe, które mogą być też wykorzystywane do mocowania pasów nośnych. Klamry pozwalające na ciągnięcie noszy znajdują się w okolicach głowy oraz stóp **EVAC BODY SPLINT**. Pas stosowany do utrzymywanie noszy w pozycji zamkniętej może być także używany jako pasek do podtrzymywania głowy, kiedy zostanie ona dodatkowo zabezpieczona poziomymi klamrami znajdującymi się w stożku noszy.

PORADY PRAKTYCZNE
Podczas korzystania z noszy, należy zapewnić, że szczątki, odzież, ramiączka nie
zaklinują się w strukturze noszy. Należy sprawdzić wszystkie klamry i pasy w celu zapewnienia, że nie są uszkodzone. Należy złożyć i wyregulować paski przed włożeniem noszy do pokrowca w taki sposób, żeby nosze mogły być natychmiast później gotowe do użycia. Zaleca się prowadzenie książeczki bezpieczeństwa podpisywanej przez przełożonego wraz z wskazaniem godzin użytkowania oraz imienia i nazwiska użytkownika. Książeczkę można przechowywać w pokrowcu. Należy połączyć wszystkie pasy i wyregulować je tak, żeby noszeEvacBodySplint były płaskie przed ich zwinięciem i zapakowaniem.

SZKOLENIE
Nosze powinny być użytkowane wyłącznie przez odpowiednio przeszkolony personel. Producent może zaoferować stosowne szkolenie. Zapraszamy do kontaktu drogą telefoniczną lub faksową w celu uzyskania bardziej szczegółowych informacji.

UŻYTKOWANIE
EVAC BODY SPLINT przeznaczony jest wyłącznie do realizacji czynności ratunkowych i przenoszenia osób transportowanych w warunkach, w których nosze są w sposób ciągły obciążone.
Właściwa regulacja pasów podnoszeniowych Spider Stretcher nie powinna pozwolić na swobodny spadek o ponad 0,50 m. Pasy muszą być zawsze napięte.
Nosze EvacBodySplint z podłączonymi pasami SpiderStretcher nie mogą być używane do transportu w płaszczyźnie pionowej przy jednoczesnym bujaniu i/lub nieregularnym ruchu.
Nie nadają się, na przykład, do podnoszenia podczas akcji ratunkowych z użyciem helikoptera.

Zaleca się, żeby podczas transportu towarzyszące mu osoby kierowały ruchem noszy przy użyciu różnorodnych uchwytów znajdujących się na krawędziach noszy.

Przed podwieszeniem, nosze Evac Body Splint muszą być w pełni umocowane i zabezpieczone.

PRÓBY I OGRANICZENIA
Nosze Evac Body Splint i każdy pas podnoszeniowy Spider Stretcher wytrzymują ciężar statyczny 300 kg.

Nosze Evac Body Splint wraz z podłączonymi pasami Spider Stretcher wytrzymują ciężar statyczny 300 kg. Chociaż nosze Evac Body Splint oraz pasy Spider Stretcher nie mają służyć ochronie ani wytrzymywać upadków, całość obciążona manekinem o wadze 140 kg podlega dynamicznym testom przy upadku o 0,50 m.
Temperatura eksploatacji: -30/+50 °C

TRWAŁOŚĆ
Szacuje się, że maksymalny okres przydatności do eksploatacji wynosi 10 lat od daty produkcji.
Zastrzega się jednak, że następujące czynniki mogą ograniczać parametry pracy wyrobu oraz okres jego przydatności do eksploatacji: niewłaściwe przechowywanie, niewłaściwe użytkowanie, zniekształcenia mechaniczne, kontakt z substancjami chemicznymi (kwasy i zasady), ekspozycja na źródła ciepła o temperaturze > 50 ° C.

PRZEGLĄDY I KONSERWACJA
Pasy
Pasy podnoszeniowe noszy wykonano z poliestru 48mm, pasy podtrzymujące rannego wykonano z z nylonu.
Taśmy mocujące wykonano z nylonu 44mm i 25mm.

Tkanina
Należy zawsze sprawdzać nosze pod kątem rozcięć, rozdarć i zewnętrznych oznak zużycia, pogorszenia stanu, śladów kontaktu z wysoką temperaturą, kwasami lub innymi substancjami żrącymi.

Przeszycia
Należy sprawdzać nosze pod kątem zerwanych, przeciętych lub zniszczonych przeszyć.
Karabińczyki i linki. Należy upewnić się, że karabińczyki i gwinty nie są uszkodzone ani zniekształcone, należy zweryfikować poprawną pracę sprężyn na zatrzaski.

Klamry
Języczki klamr z tworzywa sztucznego należy starannie sprawdzać podczas mocowania do ząbków klamr;- Należy również sprawdzać, czy nie ma zadziorów oraz śladów utleniania na klamrach z metalu lub ze stopów.

CZYSZCZENIE
Najpierw należy wszystko przemyć zimną wodą. Jeśli nosze są nadal brudne, należy je umyć w gorącej wodzie (temperatura maks. 40°C) z użyciem samego mydła lub łagodnego detergentu odpowiednio rozcieńczonego dla utrzymania pH w przedziale 5,5 – 8,5. Następnie należy je spłukać dokładnie i pozostawić do wyschnięcia na wolnym powietrzu, w ciepłym pomieszczeniu, z dala od bezpośrednich źródła ciepła.

Substancje chemiczne
Należy unikać wszelkiego kontaktu z substancjami chemicznymi, które mogą wpływać na parametry pracy urządzeń, w szczególności z kwasami i silnie żrącymi substancjami (np. kwas akumulatorowy, wybielacz, itd.). W razie faktycznego lub podejrzewanego kontaktu z substancją tego rodzaju, należy ją niezwłocznie usunąć. Na stosowny wniosek udostępnia się wykaz substancji chemicznych i ich skutków. W przypadku stosowania w środowisku morskim należy dokładnie przepłukać wyrób w zimnej wodzie po każdorazowym użyciu.

INFORMACJE GRAFICZNE
J. Pokrowiec Evac Body Splint

K. i N. Evac Body Splint

N. Evac Body Splint
> Druga klamra do transportu pionowego oraz podstawowa klamra do ciągnięcia noszy. (A)
> Regulowany pasek do uformowania stożka. (B)
> Podstawowa klamra do transportu pionowego (C)
> Pasy do mocowania ciała 3 x 50 mm. (D)
> Szelki z pasami ochronnymi w kształcie litery X. (E)
> Klamry podnoszeniowe 4 x 50 mm, także do opuszczania i ciągnięcia. (F)
> Paski do stóp 3 x 25 mm. (G)
> Regulowane pasy ochronne na stopy. (H)
> Klamra do ciągnięcia od strony nóg. (I)

> Klamra od strony nóg lub klamra od strony głowy służy wyłącznie do transportu pionowego lub ciągnięcia. Klamry boczne
służą wyłącznie do transportu poziomego z udziałem 2-4 osób. (K)
> Przechowywanie / pokrowiec transportowy z dodatkowym miejscem na małą apteczkę
oraz standardowy kołnierz i dmuchana powłoka ochronna. Akcesoria nie są dołączone do produktu i nie są dostępne. (J)

L. Spider Stretcher

>Płyta ze stopu aluminium do połączenia pasów Spider Stretcher z urządzeniem transportowym. (1)
> Karabińczyki ze stopu aluminium 3 w 1 z mechanizmem obrotowym (żółte z czarnym pierścieniem). (2)
> Klamra regulacyjna do blokady zaciskowej każdej pasa podtrzymującego. (3)
> Elastyczne szlufki. (4)
> Każdy pasek może być indywidualnie zapięty dzięki końcówkom z tworzywa sztucznego. (5)
> Karabińczyki aluminiowe 1/4 obrotu (czerwony pierścień) do połączenia z uchwytami Evac Body Splint . (6)

M. Evac Body Splint połączone z pasami Spider Stretcher
P. Pokrowiec zestawu Evac Body

NAZWA I SKŁAD

Nazwa	Przeznaczenie	Nosze	Pasy podnosze-niowe	Pokrowiec Evac Body Splint	Pokrowiec zes-tawu Evac Body
1031786	Zestaw Evac Body Strecher	✓	✓		✓
1007046	Evac Body Splint	✓		✓	
1030285	Spider Strecher		✓		
1032320	Pokrowiec zestawu Evac Body				✓
1010216	Pokrowiec Evac Body			✓	

SPECYFIKACJA

Nazwa	Przeznaczenie	Waga (kg)	wymiary 1 (m)	wymiary 2 (m)	wymiary 3 (m)
1031786	Zestaw Evac Body Strecher	7.4	ND	ND	ND
1007046	Evac Body Splint	5.5	długość: 2	szerokość: 0.65	Ø w postaci zwiniętej: 0.22
1030285	Spider Strecher	1.6	ND	ND	ND
1032320	Pokrowiec zestawu Evac Body	0.7	długość: 0.85	Ø : 0.22	ND
1010216	Pokrowiec Evac Body	0.6	długość: 0.65	Ø : 0.22	ND

Individual protection equipment identification sheet / Fiche d'identification d'équipement de protection individuelle / Typenschild der Einzelpersonenschutzeinrichtung / Ficha de identificación del equipo de protección individual / Ficha de identificação do equipamento protecção individual / Identificatiefiche persoonlijke beschermingsuitrusting / Identifikationsskema for personligt beskyttelsesudstyr / Henkilökohtaisen turvalaitteen tunnustiedot / Kontroll- og identifikasjonskort for individuelt verneutstyr / Identifikationsblad för individuell skyddsutrustning / Scheda d'identificazione dell'attrezzatura per la protezione individuale / Karta identyfikacyjna/ Идентификационная карта/ Asmens apsaugos priemonės identifikavimo lapas/ Individuaalse kaitsevahendi identifitseerimisleht/ Individuālo aizsardzības līdzekļu identifikācijas lapa

Equipment Type / Type d'équipement / Art der Einrichtung / Tipo de equipo / Tipo de equipamento / Type uitrusting / Type udstyr / Laitteen tyyppi / Utstyrstype / Typ Av utrustning / Tipo d'attrezzatura / Nazwa wyposaienia / Тип средства индивидуальной защиты /Priemonės tipas/Vahendi tüüp / Aizsardzības līdzekļu veids:

.....

Model Identification / Identification du modèle / Modell / Identificación del modelo / Identificação do modelo: / Identificatie model / Modellens identifikation /Mallin tunnus / Modellidentifikasjon / Identifiering av modellen / Identificazione del modello / Identyiikacja modelu / Артикул/Modelio identifikacija/Mudeli kood /Modeļa identifikācija:

.....

Brand / Marque commerciale / Handelsbezeichnung
Marca comercial / Marca comercial / Handelsmerk Varemærke
Tavaramerkki / Varemerke / Varumärke
Marca commerciale / Znak towarowy /
Товарный знак/ Prekės ženklas/Kaubamärk/Zīmols:

Miller®

Manufacturer / Fabricant l Hersteller
Fabricante / Fabricante / Fabrikant
Fabrikant / Valmistaja / Produsent
Tillverkare / Produttore / Producent/
Производитель / Gamintojas/Tootja/
Ražotājs:

Honeywell Fall Protection France SAS
35-37, rue de la Bidauderie
18100 VIERZON CEDEX - FRANCE
Tél: (33) 02 48 52 40 40
Fax : (33) 02 48 71 04 97
e-mail: techniserv.hsp@honeywell.com
Web: www.honeywellsafety.com

Serial n° / N° de série / Serien-Nr. / N.° de senie: / N.° de série / Serienummer / Serienummer / Sarjanumero / Serienummer / Serie-nr / N. di serie / Nr seryjny /Серийный номер / Serijos nr. / Seerianr / Sērijas Nr.:

.....

Year of manufacture / Année de fabrication / Herstellungsjahr / Año de fabricación / Ano de fabrico / Fabrikagejaar / Fabrikationår: / Valmistusvuosi / Fabrikasjonsår / Tillverkningsår / Anno di fabbricazione / Rok produkcji/ Год изготовления/ Pagaminimo metai/Tootmisaasta/Ražošanas gads:

.....

Purchase date / Date d'achat / Kaufdatum / Fecha de compra / Data da compra / Aankoopdatum / Købsdato / Ostopäivämäärä / Innkjøpsdato / Inköpsdatum /Data di acquisto l Data zakupu / Дата приобретения/ Įsigijimo data/ Ostmiskuupäev/Pirkuma datums:

.....

Date of first use / Date de première utilisation / Datum des Ersteinsatzes / Fecha de primer uso / Data da primeira utilizaçáo / Datum eerste gebruik / Første anvendelsesdato / Kayttöönottopäivämäärä / Tatt i bruk (dato) / Datum för första användning / Data del primo utilizzo / Data wprowadzenia do użytku / Дата ввода в эксплуатацию /Pirmojo naudojimo data / Esimese kasutamise kuupäev/ Pirmās izmantošanas datums:

.....

Date	Reason (periodic examination or repair)	Faults noticed, repairs carried out, remarks	Name and signature of the competent person	Anticipated date for next periodic examinationa
Date	Motif (examen périodique ou réparation)	Défauts remarqués, réparations effectuées, remarques	Nom et signature de la personne compétente	Date du prochain examen périodique prévu
Datum	Anlass (regelmäßige Überprüfung oder Reparatur)	Festgestellte Fehler, durchgeführte Reparaturen, Bemerkungen	Name und Unterschrift des Zuständigen	Datum der nächsten vorgesehenen regelmäßigen Überprüfung
Fecha	Motivo (del examen o reparación)	Defectos indicados, reparaciones realizadas, comentarios	Nombre y firma de la persona competente	Fecha del próximo examen periódico previsto
Data	Motivo (exame periódico ou reparação)	Defeitos observados, reparações efectuadas, observações	Nome e assinatura da pessoa responsável	Data do próximo exame periódico previsto
Datum	Reden (periodiek nazicht of herstelling)	Vastgestelde fouten, uitgevoerde herstellingen, opmerkingen	Naam en handtekening van de bevoegde persoon	Datum van het volgende geplande periodieke onderhoud
Dato	Årsag (regelmæssigt eftersyn eller reparation)	Observerede defekter, udførte reparationer, bemærkninger	Navn og underskrift på den kompetente person	Dato for det næste regelmæssige eftersyn
Pvm.	Aihe (sääntömääräi-nen tarkastus tai korjaus)	Vikatiedot, tehdyt korjaukset, huomautukset	Vastuuhenkilön nimi ja allekirjoitus	Seuraavan sääntömääräisen tarkastuksen päivämäärä
Dato	Årsak (periodisk undersøkelse eller reparasjon)	Observerte feil, utførte reparasjoner, merknader	Person ansvarlig for inngrepet - navn og underskrift	Dato for neste beregnede periodiske undersøkelse
Datum	Anledning (återkommande kontroll eller reparation)	Konstaterade fel, utförda reparationer, anmärkningar	Namn och underskrift av behörig person	Datum för nästa återkommande kontroll
Data	Causale (controllo periodico o riparazione)	Difetti riscontrati, riparazioni effettuate, note	Nome e firma della persona competente	Data del prossimo controllo periodico previsto
Data	Powód (kontrola okresowa lub naprawa)	Stwierdzone usterki, wykonane naprawy, uwagi	Nazwa / nazwisko i podpis upoważnionej	Data następnej kontroli

Remarks / Commentaires / Kommentar / Observaciones / Observações / Opmerkingen / Kommentarer / Huomautuksia / Kommentar /Kommentar / Commenti / Komentarze : .....

.....

.....

.....

.....

.....

.....

.....

.....

.....

Honeywell Fall Protection France SAS
35 - 37, rue de la Bidauderie
18100 VIERZON - France